Technologie voor het leven

BOSCH

accent|line : Koken op een hoger niveau.

Editie 10/2022

Smaakvol op alle fronten.

De accent|**line** inbouwtoestellen van Bosch bekoren door een modern design met minimalistische accenten. De subtiel geïntegreerde elementen in Carbon Black, zoals de smalle handgreep, worden zo nog meer in de verf gezet. De toestellen zijn visueel op elkaar afgestemd voor een ideale design match.

Carbon Black.

Een dunne handgreep voor een elegant design.

Meer info op www.bosch-home.be/nl/accent-line

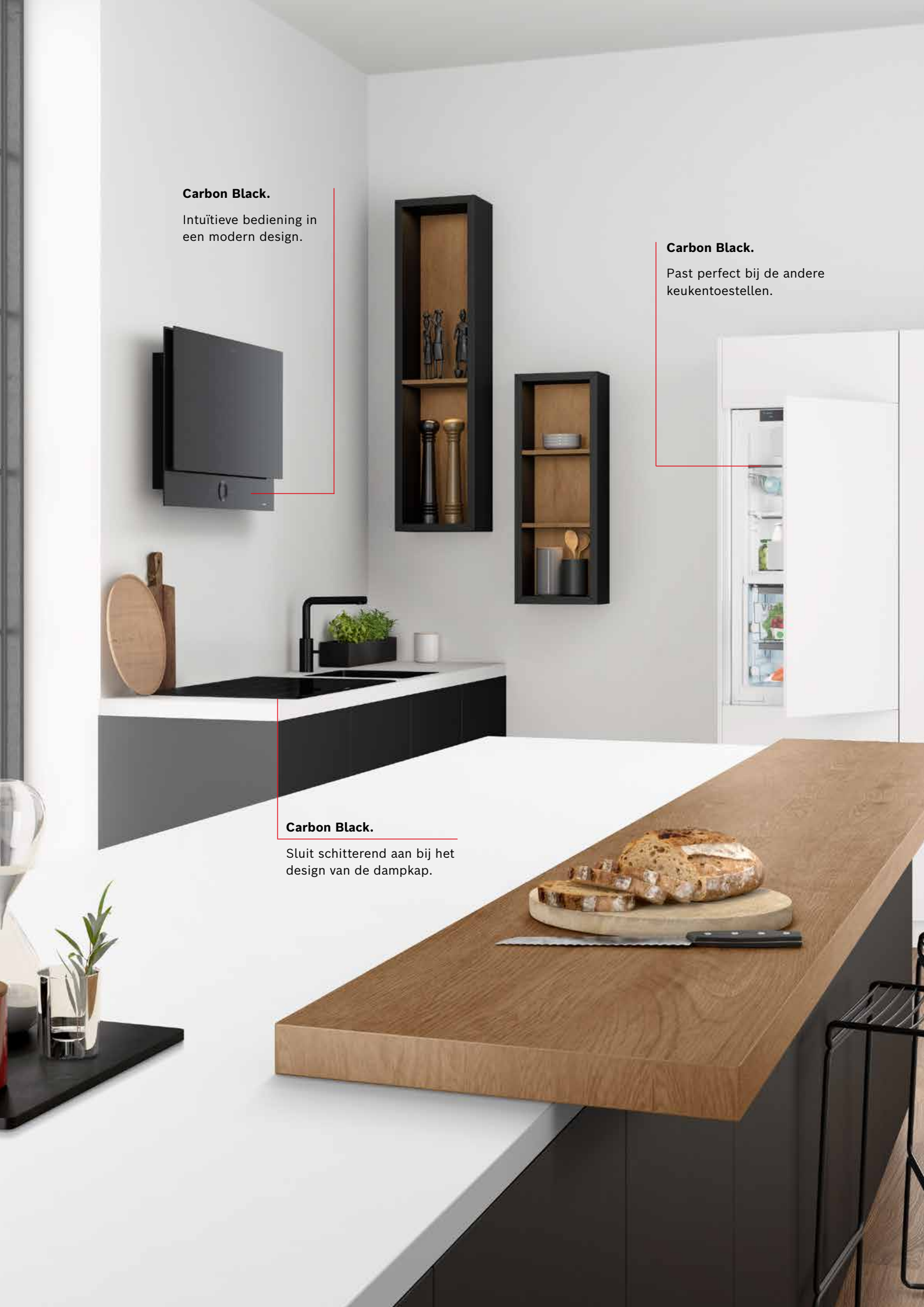

Carbon Black.

Intuïtieve bediening in een modern design.

Carbon Black.

Past perfect bij de andere keukentoestellen.

Carbon Black.

Sluit schitterend aan bij het design van de dampkap.

Home Connect
Smart today. Smart tomorrow.

Vanaf nu biedt uw woning u geavanceerde nieuwe mogelijkheden – dankzij de Home Connect-functie. Bedien uw huishoudtoestellen moeiteloos op afstand, en houd te allen tijde een oogje in het zeil. U krijgt ook continu toegang tot alle digitale gebruiksaanwijzingen en tot handige tips die u het dagelijkse leven een stuk makkelijker maken – met uiteraard perfecte resultaten.

Meer info op www.bosch-home.be/nl/homeconnect

U zorgt voor de bereiding, uw smartphone voor verse lucht.

Dankzij de connectie via WiFi, werken uw kookplaat en dampkap nu in perfecte harmonie samen – voor een optimale luchtafvoer tijdens het koken. Pas de instellingen van uw dampkap in alle rust aan via de Home Connect app.

Elk gerecht wordt een meesterwerk. En uw keuken... die is nu overal.

Wat dacht u ervan een lekkere taart te bakken – terwijl u nog even de stad in gaat? U kunt uw oven op afstand aanzetten met de Home Connect-functie, via uw mobiele toestel. De app verschaft u alle nodige informatie over het bakproces. Zo weet u meteen wanneer uw taart klaar is, en kunt u meteen ook de oven uitzetten. Ook als u niet thuis bent, bent u zo toch een beetje thuis.

Waar vindt u uw favoriete koffiecreatie? In uw app.

Een volleerde barista worden in géén tijd: dat kan, dankzij de nieuwe volautomatische koffiemachine met Home Connect-functie. Kies uit een ruim assortiment van koffiezet-methoden en kies in 'CoffeeWorld', in de app, uw favoriete creaties uit. Het enige wat u zélf nog moet doen, is ervan genieten.

Uw accent|line voordeel: GRATIS verlengde waarborg.

Al onze toestellen zijn producten van uitstekende kwaliteit waar u jarenlang plezier aan zult beleven. De fabrieksgarantie bedraagt 2 jaar. Maar wat daarna? Wij hebben een speciale formule voor u bedacht: de Bosch Verlengde Waarborg die zekerheid voor de volgende 3 jaar biedt.

Bosch verlengde waarborg: een langdurige bescherming.

Geniet van 3 jaar zekerheid bovenop de fabrieksgarantie van 2 jaar. Wij bieden u **een GRATIS Bosch Verlengde Waarborg** aan op de huishoudtoestellen die deel uitmaken van het gamma opgenomen in deze catalogus (met uitzondering van de inbouwespressomachine CTL9181B0, de kookplaat PXV901DV1E en de dampkap DFR097A52), geldig na online registratie van uw product.

Hoe uw gratis waarborg aanvragen?

1. Surf naar: www.bosch-home.be/nl/mybosch.
2. Creëer een account of meld u aan met uw e-mailadres.
3. Registreer uw toestel:
   - E-nummer
   - FD-nummer
   - Z-nummer
   - Aankoopdatum

   } Deze gegevens staan op het signalisatieplaatje van uw toestel
4. Bevestig de registratie van uw product door op “verzenden” te klikken. Hiermee is de 5 jaar gratis garantie geactiveerd.
5. Het Certificaat kan u downloaden bij “Mijn producten”.

Bosch verlengde waarborg: de voordelen op een rijtje.

- 5 jaar zekerheid wat kosten voor reparatie betreft.
- Een kwaliteitsvolle service door technische specialisten die speciaal voor de reparatie van Bosch-huishoudtoestellen zijn opgeleid.
- Alle kosten van onderdelen, verplaatsing en arbeidstijd worden door Bosch gedragen.

Schrijf u in voor een unieke Bosch accent line Experience.

Plannen voor een nieuwe keuken? Het Bosch accent line Experience Center in Brussel is dé perfecte plek om inspiratie en ideeën op te doen! U vindt er alle innovatieve huishoudtoestellen en kan er terecht voor Advies op maat of een Kookdemonstratie.

Ons adres:
Tour & Taxis, Gare Maritime – BSH Home Appliances
Bosch accent line Experience Center – Picardstraat 7, 1000 Brussel

Adviesgesprek op maat

U kan hier eerst en vooral rekenen op uitgebreid advies en gespecialiseerde info van een Bosch-expert. Aansluitend is er de mogelijkheid om de toestellen ook zelf te testen en een gerechtje klaar te maken.

Kookdemonstratie in de Cooking Studio

De Bosch chef geeft in onze Cooking Studio info over de ovens en kookplaten en maakt hierbij een 3-gangen menu voor de deelnemers van de sessie. Er wordt voldoende tijd gemaakt om op uw vragen te antwoorden.

Livestream kookdemonstratie

Via een online sessie die u van thuis uit kan volgen, gaat onze chef specifiek in op een bepaald type (combi-)oven. Hij bereidt hierbij een leuk gerecht dat u nadien zeker zelf kan uitproberen.

Schrijf u nu in via de QR-code of via onderstaande link:
www.bosch-home.be/nl/ontdek-bosch/experience-center

Gastronomía de México
140°

Inhoudsopgave

Intro 2

Home Connect 4

5 jaar garantie 6

accent line Experience 7

Ovens 10

Serie 8

Combi-microgolfovens, combi-stoomovens en multifunctionele ovens – 60 cm 16
Combi-microgolfoven en combi-stoomoven – 45 cm 17
Stoomoven, multifunctionele oven en microgolfoven – 45 - 38 cm 18
Warmhoudlade en volledig automatische espressomachine 19

Serie 6 - 4

Multifunctionele ovens met Added Steam – 60 cm 21
Multifunctionele ovens – 60 cm 22
Multifunctionele ovens – 60 cm, combi-microgolvens – 45 cm en warmhoudlade 23

Kookplaten 24

Inductiekookplaten met geïntegreerde dampkap – 80 cm 28
Inductiekookplaten met geïntegreerde dampkap – 70 - 60 cm 30
Inductiekookplaten – 90 - 80 cm 31
Inductiekookplaten – 60 cm 33
Toebehoren 34

Dampkappen 36

Glass Draft en Plafonddampkap 41
Decoratieve eilanddampkap, Flat Design en HeadFree dampkappen 42
HeadFree dampkappen en decoratieve wanddampkap 43
Telescopische dampkappen 44
Toebehoren 45

Koelkasten 46

Integreerbare Bottom-Freezers 50
Integreerbare koelkasten 51

Vaatwassers 54

Volledig integreerbare vaatwassers 58

Technische bijlage 60

Onderhoud en reiniging 76

Energielabel 78

accent|line
BOSCH

accent | line

Ovens

Echte keukenkunst

Ontdek een naadloos design dat zich perfect integreert in de keukenomgeving: een elegant zwart glazen deurpaneel, een Carbon Black handgreep en de Digital Control Ring – een designelement dat in het volledige Serie 8 oven-gamma terug te vinden is. Voor optimaal kookgemak is de oven ook voorzien van een briljant TFT-Touch Display met duidelijke tekst en afbeeldingen die een eenvoudige navigatie bieden voor de verschillende instellingen.

Dunne handgreep

Een dunne handgreep in Carbon Black met een Bosch-logo in reliëf benadrukt het elegante design.

Digital Control Ring

Met onze Digital Control Ring stelt u uw oven intuïtief in. Gewoon met je vinger over de in het glas gegraveerde ring op het bedieningspaneel gaan en de gewenste instelling bevestigen.

TFT-Touch Display

Duidelijke, levendige beelden en informatietekstjes op de binnenste ring van de gegraveerde Digital Control Ring helpen je bij iedere stap – met behulp van het TFT-aanraakscherm in hoge resolutie en rechtstreeks selecteerbare knoppen.

Een design voor elke smaak

Of u nu van stomen, bakken of braden houdt, met de nieuwe ovens uit de Serie 8 van Bosch komt u in elke keuken aan uw trekken. Met ovens van 60 cm of 45 cm, inbouwespresso, warmhoudlade en ingebouwde microgolfovens – allemaal in hetzelfde verbluffende, naadloze design.

CONNECTED BY Home Connect

De oven voorverwarmen terwijl u onderweg bent naar huis? Met de Home Connect app schakelt u hem makkelijk in op afstand via uw smartphone of tablet. In de app wordt alle belangrijke bereidingsinformatie op een duidelijke manier weergegeven. Zo weet u altijd wanneer taart of gebak gaar is en of u de oven hebt uitgeschakeld of niet.

Zin in gezonde voeding?

Gezond koken was nog nooit zo makkelijk dankzij de Steam Plus- en Air Fry- functie. Voedingsstoffen blijven beter behouden en je hebt minder olie nodig. Het resultaat: gerechten die even smakelijk als voedzaam zijn.

Steam Plus: voor een zachte, gezonde bereiding tot 120 °C

Zijn groenten een vast onderdeel van jouw weekmenu? Voor ons ook. Gestoomde groenten blijven knapperig en gevogelte en vis lekker mals. En omdat de nieuwe Steam Plus-functie stoomt op een temperatuur van maximaal 120 °C, zijn gerechten sneller klaar en behouden ze nog meer van hun natuurlijke aroma, textuur, vitaminen en voedingsstoffen. De nieuwe Steam Plus-functie: onze bijdrage aan jouw gezonde levensstijl.

Air Fry: voor perfect gefrituurde ingrediënten, zoals groenten en aardappelen

Waarom niet zelf aardappelchips maken? Of chips van andere verse groenten in de plaats van aardappelen? Gewoon dun gesneden aardappelschijfjes of andere groenten op de fijn geweven Air Fry-schotel leggen, een beetje olie erover en de Air Fry-functie inschakelen. Lekker voor in de zetel bij je favoriete televisieprogramma. Nog een handige tip: de Air Fry-functie kan je ook gebruiken voor kleine grillgerechtjes.

PerfectBake plus

Wat is er beter dan grootmoeders kookkunsten? De kookkunsten van duizenden grootmoeders over de hele wereld. En daar moet de PerfectBake plus-sensor niet voor onderdoen: hij meet constant de vochtigheidsgraad van uw gerechten en regelt automatisch de instellingen van het bakproces, zoals verwarmingswijze en temperatuur. En dankzij de artificiële intelligentie geeft uw oven nu ook precies aan wanneer uw taart of gebak klaar is. Het perfect bakken van brood, cake en quiche was nog nooit zo eenvoudig, en dat met slechts één druk op de knop. Zo verrast u nu ook uw grootmoeder met haar favoriete dessert. Verbind de oven met de Home Connect-app en geniet van PerfectBake plus.

PerfectRoast plus

Een perfecte biefstuk bakken vereist de nodige ervaring – of de PerfectRoast plus-braadthermometer, die dankzij drie uiterst gevoelige meetpunten de kerntemperatuur van vis of vlees tot op de graad nauwkeurig meet en de bereidingstijd tot op de seconde berekent. De artificiële intelligentie van uw oven geeft nu ook aan in hoeveel minuten uw vlees klaar is om geserveerd te worden. Dit maakt het nog makkelijker om alle gerechten tegelijk op tafel te zetten.

4D warme lucht

Met 4D warme lucht kan u voortaan uw gerechten naar wens op de inschuifniveaus 1 tot 4 plaatsen – het resultaat is altijd perfect. Het is onze nieuwe ventilator die daar voor zorgt, o.a. doordat de draairichting tijdens het bakken verandert om de hitte gelijkmatiger over alle niveaus te verdelen. Voor perfect homogene resultaten van de eerste tot de laatste bakplaat.

Stoomfunctie met “sous-vide”: voor een zachte, gezonde bereiding die je ingrediënten langzaam gaart

Sous-vide is Frans voor ‘koken onder vacuüm’. Bij deze methode worden vlees, vis, fruit of groente in een vacuümzak bij een relatief lage en constante temperatuur met 100% stoom gegaard. De vacuüm gesealde ingrediënten worden met de sous-vide-functie op de gewenste temperatuur in de Bosch oven gestoomd. Hierdoor komt de volle en natuurlijke smaak van gerechten naar boven. Voor een knapperige korst kun je vlees na het garen aan alle kanten kort dichtschroeien.

Crisp-functie: voor een nóg krokantere afwerking

Houd je van een gebraad met een krokant korstje? Da’s kinderspel met de Crisp-functie, die vocht tijdens het roosteren of bakken uit de oven afvoert. Zo krijgt je gerecht een extra krokant korstje.

Oven Assistant

Twijfel je soms over welk programma je moet kiezen voor je gerecht? Vraag het dan gewoon aan de Oven Assistant. Verbind je oven met je geregistreerde Home Connect-account en vertel hem welk gerecht je wil maken via de Home Connect-app of je Amazon Alexa-toestel met stembediening. De oven stelt dan de juiste instelling of het beste programma voor en schakelt meteen over naar jouw selectie – als dat niet praktisch is. Om de Oven Assistant te gebruiken, hoef je je oven enkel toe te voegen aan je geregistreerde Home Connect-account.*

Telescopische geleide rails

Ongeacht of u een standaard uittreksysteem of een systeem met telescopische rails op 2 of 3 niveaus kiest – de bediening is altijd makkelijk, comfortabel en veilig. Zo zijn onze uittreksystemen volledig uittrekbaar op 3 niveaus. Eenmaal uitgetrokken wordt het systeem stevig vastgezet in een kantelveilige positie – voor een perfecte stabiliteit. Zo kunt u uw bakplaat steeds veilig in- en uitladen.

Vario Clip rail: 1-voudig volledig uittrekbare telescopische rails, niveau-onafhankelijk

Bevinden jouw telescopische rails zich op het laagste niveau, maar bak je liever wat hoger in de oven? Dankzij de flexibel aanpasbare railset kies je zelf op welk niveau je de volledig uittrekbare telescopische rails wilt plaatsen. Klik ze eenvoudig vast op de gewenste hoogte.

Combi-microgolfoven

Met de ovens met microgolffunctie van Serie 8 komt zo goed als elk denkbaar gerecht binnen handbereik. Of u nu snel iets wil braden, bakken of opwarmen – met de intelligente combinatie van conventionele verwarmingswijzen en de inschakelbare microgolffunctie realiseert u in een mum van tijd perfecte resultaten. Zo bespaart u niet alleen tot 50 % tijd, maar ook kostbare energie. En altijd met 100 % smaak.

Combi-stoomoven

De ovens met stoomfunctie kan u gebruiken voor het klassiek stomen van groenten en vis. Daarnaast kan met de stoomfunctie ook bij de bereiding met een klassieke verwarmingswijze voortdurend en automatisch vochtigheid in de vorm van stoom worden toegevoegd. Braadstukken blijven zo lekker mals en sappig van binnen en worden heerlijk knapperig van buiten. Brood krijgt een perfect bruine korst.

Stoomoven

Lekker, gezond en buitengewoon praktisch. De stoomovens van Bosch hebben alles. En ze behouden alles. Zo kan je gewoon bakken, maar ook 100% stomen voor een perfect resultaat en bij ieder gerecht blijven alle belangrijke aroma's, vitamines en mineralen behouden. Met stoom bereid je een smakelijk een waardevolle maaltijd.

Espresso – AromaDouble Shot

Extra sterke koffie zonder in te leveren op aroma? Met de innovatieve AromaDouble Shot-functie zorgen twee maal- en brouwsessies altijd voor het lekkerste aroma. Door minder water te gebruiken, komen er ook minder bittere stoffen vrij en wordt automatisch een bittere nasmaak vermeden.

Espresso – OneTouch DoubleCup

Of het nu een sterke espresso is, een romige cappuccino, een latte macchiato of een eenvoudige koffie, met de OneTouch DoubleCup, bereidt jouw espressomachine het drankje snel en op de juiste manier, dit met één druk op de knop – zelfs voor twee kopjes tegelijk.

* De mogelijkheden en functies van spraakbediening (Voice Control) zijn afhankelijk van de spraakassistent die je gebruikt. Toestel met spraakbediening (Voice Control) vereist

Eenvoudige bediening: innovatieve Digital control ring en TFT-Touchdisplay.

De innovatieve, digitale bedieningsring maakt koken eenvoudiger dan ooit. Met een lichte draai aan de centrale ring kun je al jouw instellingen met slechts één vinger selecteren. Je wordt daarbij ondersteund door het hoge resolutie TFT-touchscreen met duidelijke tekst en intuïtieve bedieningsknoppen. Heldere, levendige beelden en infoteksten binnen de Digital Control Ring helpen je bij elke stap door de programma-opties. Zo heb je altijd een volledig overzicht van en volledige controle over de functies van jouw toestel.

Er bestaan 3 verschillende displays volgens het type oven dat u kiest:

TFT-Touch Display Pro
(160 mm x 70 mm)

TFT-Touch Display Plus
(70 mm x 70 mm)

TFT-Touch Display
(45 mm x 45 mm)

Eenvoudige reiniging.

Pyrolytische zelfreiniging

Wanneer u de pyrolysefunctie activeert, wordt de oven tot 480° opgewarmd en verbranden alle aangebakken vet- en etensresten. Al wat overblijft is een klein beetje as dat u makkelijk kunt wegvegen met wat keukenrol. Afhankelijk van de geaccumuleerde hoeveelheid residu's, selecteert u één van de drie verschillende reinigingsprogramma's en drukt u op "Start" – en uw oven doet de rest.

EcoClean en EcoClean Direct

Terwijl de oven bakt of braadt, worden vet en etensresten geabsorbeerd door de speciale bekleding van micro-keramische partikels op de achterwand en vervolgens door oxidatie afgebroken. De bekleding regenereert zichzelf telkens u de oven verwarmt en blijft dit doen gedurende de volledige levenscyclus van het toestel. Bij EcoClean Direct zijn naast de EcoClean achterwand ook de bovenkant en zijwanden van deze speciale bekleding voorzien. Al wat u moet doen, is de bodem en de binnenkant van de glazen deur schoonvegen. Om residu's grondig te verwijderen, moet u gewoon het EcoClean Direct-reinigingsprogramma activeren.

Cleaning Assistance

Het Cleaning Assistance programma behandelt vuil en vet in de binnenruimte van uw oven in minder dan 10 minuten. Je oven nadien reinigen wordt zo een makkelijk klusje, snel geklaard!

Serie 8
Ovens 60 cm

Combi-microgolf en Combi-stoom

Referentie	HMG976KB1	HMG936AB1	HSG958DB1
Serie	**Serie 8**	**Serie 8**	**Serie 8**
Type	Combi-microgolfoven 60 cm	Combi-microgolfoven 60 cm	Combi-stoomoven 60 cm
Prijs*	**€ 2.349,99**	**€ 2.149,99**	**€ 2.599,99**
Home Connect	●	●	●
Kleur	Carbon Black	Carbon Black	Carbon Black
Bediening	TouchControl	TouchControl	TouchControl
Display	TFT-Touchdisplay Plus, Digital Control Ring	TFT-Touchdisplay Plus, Digital Control Ring	TFT-Touchdisplay Pro, Digital Control Ring
Verlichting	LED-verlichting	LED-verlichting	LED-verlichting
Reinigingssysteem	Pyrolyse – Cleaning assistance program	EcoClean – Cleanining Assistance program	EcoClean Direct
PerfectBake / PerfectRoast	– / –	– / –	PerfectBake / PerfectRoast
Steam Function Plus	–	–	Steam Function Plus
Uittreksysteem	Telescopisch uittreksysteem op 1 niveau, pyrolysebestendig	Telescopisch uittreksysteem op 1 niveau	Vario Clip rail, 100 % telescopisch uittreksysteem, met stopfunctie (1)
Deur	SoftMove	SoftMove	SoftMove
Diversen Serie 8 – NEW	Oven Assistant, Voice Control, Air Fry	Oven Assistant, Voice Control, Air Fry	Oven Assistant, Voice Control, Air Fry

Serie 8
Ovens 60 cm

Combi-stoom en Multifunctioneel

Referentie	HSG936AB1	HBG974KB1	HBG934AB1
Serie	**Serie 8**	**Serie 8**	**Serie 8**
Type	Combi-stoomoven 60 cm	Multifunctionele oven 60 cm	Multifunctionele oven 60 cm
Prijs*	**€ 2.099,99**	**€ 1.449,99**	**€ 1.249,99**
Home Connect	●	●	●
Kleur	Carbon Black	Carbon Black	Carbon Black
Bediening	TouchControl	TouchControl	TouchControl
Display	TFT-Touchdisplay Plus, Digital Control Ring	TFT-Touchdisplay	TFT-Touchdisplay
Verlichting	LED-verlichting	Halogeenverlichting	Halogeenverlichting
Reinigingssysteem	EcoClean – Cleanining Assistance program	Pyrolyse – Cleaning assistance program	EcoClean – Cleanining Assistance program
PerfectBake / PerfectRoast	– / –	– / –	– / –
Steam Function Plus	Steam Function Plus	–	–
Uittreksysteem	Vario Clip rail, 100 % telescopisch uittreksysteem, met stopfunctie (1)	Vario Clip rail, 100 % telesco-pisch uittreksysteem, met stop-functie, pyrolyse bestendig (1)	Vario Clip rail, 100 % telescopisch uittreksysteem, met stopfunctie (1)
Deur	SoftMove	SoftMove	SoftMove
Diversen Serie 8 – NEW	Oven Assistant, Voice Control, Air Fry	Oven Assistant, Voice Control, Air Fry	Oven Assistant, Voice Control, Air Fry

Serie 8
Ovens 45 cm

Combi-microgolf

Referentie	CMG978NB1	CMG936AB1S	CMG9241B1
Serie	**Serie 8**	**Serie 8**	**Serie 8**
Type	Compacte combi-microgolfoven 45 cm	Compacte combi-microgolfoven 45 cm	Compacte combi-microgolfoven 45 cm
Prijs*	**€ 2.699,99**	**€ 2.049,99**	**€ 1.649,99**
Home Connect	●	●	●
Kleur	Carbon Black	Carbon Black	Carbon Black
Bediening	TouchControl	TouchControl	TouchControl
Display	TFT-Touchdisplay Pro, Digital Control Ring	TFT-Touchdisplay Plus, Digital Control Ring	TFT-Touchdisplay
Verlichting	LED-verlichting	LED-verlichting	LED-verlichting
Reinigingssysteem	Pyrolyse – Cleaning assistance program	EcoClean – Cleanining Assistance program	Cleaninig Assistance program
PerfectBake / PerfectRoast	PerfectBake / PerfectRoast	– / –	– / –
Steam Function Plus	–	–	–
Uittreksysteem	Telescopisch uittreksysteem op 1 niveau, pyrolysebestendig	Telescopisch uittreksysteem op 1 niveau	Beschikbaar als toebehoren
Deur	SoftMove	SoftMove	SoftMove
Diversen Serie 8 – NEW	Oven Assistant, Voice Control, Air Fry	Oven Assistant, Voice Control, Air Fry	Oven Assistant, Voice Control, Air Fry

Serie 8
Ovens 45 cm

Combi-stoom

Referentie	CSG958DB1	CSG936AB1
Serie	**Serie 8**	**Serie 8**
Type	Compacte combi-stoomoven 45 cm	Compacte combi-stoomoven 45 cm
Prijs*	**€ 2.499,99**	**€ 1.949,99**
Home Connect	●	●
Kleur	Carbon Black	Carbon Black
Bediening	TouchControl	TouchControl
Display	TFT-Touchdisplay Pro, Digital Control Ring	TFT-Touchdisplay Plus, Digital Control Ring
Verlichting	LED-verlichting	LED-verlichting
Reinigingssysteem	EcoClean Direct	EcoClean – Cleanining Assistance program
PerfectBake / PerfectRoast	PerfectBake / PerfectRoast	– / –
Steam Function Plus	Steam Function Plus	Steam Function Plus
Uittreksysteem	Vario Clip rail, 100 % telescopisch uittreksysteem, met stopfunctie (1)	Vario Clip rail, 100 % telescopisch uittreksysteem, met stopfunctie (1)
Deur	SoftMove	SoftMove
Diversen Serie 8 – NEW	Oven Assistant, Voice Control, Air Fry	Oven Assistant, Voice Control, Air Fry

* Vrijblijvend aanbevolen marktprijs. BTW en Recupelbijdrage € 1 inbegrepen. Energielabel op een schaal van energie-efficiëntieklassen van A+++ tot D.

Serie 8
Ovens 45 cm

Stoomoven en Multifunctioneel

Referentie	CDG914XB1	CBG934AB1
Serie	**Serie 8**	**Serie 8**
Type	Stoomoven 45 cm	Multifunctionele oven 45 cm
Prijs*	**€ 1.599,99**	**€ 1.249,99**
Home Connect	●	●
Kleur	Carbon Black	Carbon Black
Bediening	TouchControl	TouchControl
Display	TFT-Touchdisplay	TFT-Touchdisplay
Verlichting	LED-verlichting	Halogeenverlichting
Reinigingssysteem	–	EcoClean – Cleanining Assistance program
PerfectBake / PerfectRoast	– / –	– / –
Steam Function Plus	–	–
Uittreksysteem	Beschikbaar als toebehoren	Vario Clip rail, 100 % telescopisch uittreksysteem, met stopfunctie (1)
Deur	SoftMove	SoftMove
Diversen Serie 8 – NEW	Oven Assistant, Voice Control	Oven Assistant, Voice Control, Air Fry

Serie 8
Ovens
45 - 38 cm

Microgolf

Referentie	CEG932XB1	BFR9221B1	BFL9221B1
Serie	**Serie 8**	**Serie 8**	**Serie 8**
Type	Microgolfoven met grill 45 cm	Microgolfoven 38 cm	Microgolfoven 38 cm
Prijs*	**€ 1.299,99**	**€ 1.049,99**	**€ 1.049,99**
Home Connect	–	–	–
Kleur	Carbon Black	Carbon Black	Carbon Black
Bediening	TouchControl	TouchControl	TouchControl
Display	TFT-Touchdisplay	TFT-Touchdisplay	TFT-Touchdisplay
Verlichting	LED-verlichting	LED-verlichting	LED-verlichting
Reinigingssysteem	Cleaninig Assistance program	Cleaninig Assistance program	Cleaninig Assistance program
PerfectBake / PerfectRoast	– / –	– / –	– / –
Steam Function Plus	–	–	–
Uittreksysteem	Beschikbaar als toebehoren	Beschikbaar als toebehoren	Beschikbaar als toebehoren
Deur	SoftClose	Scharnieren rechts	Scharnieren links
Diversen Serie 8 – NEW	Oven Assistant, Voice Control	Oven Assistant, Voice Control	Oven Assistant, Voice Control

Serie 8 Warmhoudlade

Referentie	BIC9101B1
Serie	**Serie 8**
Type	Warmhoudlade
Prijs*	**€ 849,99**
Home Connect	●
Kleur	Carbon Black
Bediening	–
Display	TFT-Touchdisplay
Verlichting	–
Reinigingssysteem	–
PerfectBake / PerfectRoast	– / –
Steam Function Plus	–
Uittreksysteem	–
Deur	Push Pull

Serie 8 Espresso-machine

Volledig automatisch

Referentie	CTL9181B0
Serie	**Serie 8**
Type	Volledige automatische espressomachine
Prijs*	**€ 3.299,99**
Home Connect	●
Kleur	Carbon Black
Bediening	Digital Control Ring
Display	Full Touch display
Verlichting	Stage light / cup illumination
Reinigingssysteem	AutoMilk Clean
OneTouch DoubleCup	●
Intelligent strength adjustment	●
Deur	Scharnieren links

CONNECTED BY Home Connect

Serie 8-espresso-machine met Home Connect.

CoffeeWorld

De Home Connect-functie biedt u een uitgebreide keuze uit diverse koffiespecialiteiten van over de hele wereld – van de Australische Flat White tot de Colombiaanse Cortado. Kies uw favoriete koffievariaties in 'Coffee World' in de app op uw mobiele toestel.

CoffeePlaylist

Toets gewoon de koffiewensen van uw gasten in op uw mobiele toestel, en stuur ze naar de playlist van uw espresso-machine.

Alles onder controle: de afstands-bediening

Gebruik de Home Connect-functie om uw koffie te bestellen vanop uw smartphone of tablet. Van om het even waar.

* Vrijblijvend aanbevolen marktprijs. BTW en Recupelbijdrage € 1 inbegrepen. Energielabel op een schaal van energie-efficiëntieklassen van A+++ tot D.

Serie 6 – 4 ovens.

AutoPilot

Kip, vlees, vis, stoofschotels of groenten: AutoPilot verzekert een perfecte bereiding van al uw gerechten. Al wat u moet doen is uw gerecht in de oven plaatsen en het gepaste automatische programma kiezen in het displaymenu. U kunt kiezen uit 30 recepten, afhankelijk van het type oven. Geef het gewicht van uw stuk vis of vlees in en druk op “Start”. Vanaf dan bepaalt AutoPilot de verwarmingswijze, temperatuur en bereidingstijd. De oven wordt zelfs uitgeschakeld wanneer het kookproces voltooid is.

Roasting -sensor

Ongeacht uw voorkeur voor rood, medium of doorbakken vlees: dankzij de geïntegreerde braadthermometer bent u steeds zeker van perfecte resultaten. Een sensor meet namelijk permanent de kerntemperatuur van uw braadstuk. Aangezien de thermometer verbonden is met de oven, is een manuele bediening en interactie met de oven compleet overbodig. Wanneer de gewenste kerntemperatuur bereikt wordt geeft de oven een akoestisch signaal en schakelt hij zichzelf automatisch uit. Uw garantie voor moeiteloze en perfecte braadresultaten.

Multifunctionele oven met Added Steam

Met de Serie 6 ovens worden gerechten knapperig en vers bereid of geregenereerd dankzij de toevoeging van extra vochtigheid. Activeer gewoon de gewenste verwarmingswijze en stoomintensiteit. Of laat een van de AutoPilot-programma’s zorgen voor een automatisch perfecte bereiding.

Vario Clip rail: Telescopische geleide rails op alle niveaus

Klassieke uittreksystemen bieden slechts 3 niveaus voor uw telescopische rails. Bosch biedt nu ovens waarin u de rail tot op 5 niveaus kunt bevestigen, ook helemaal bovenaan op de grillpositie. Toast klaarmaken in uw oven is nu zo simpel. De rail is eenvoudig te bevestigen en uit de oven te halen.

Watertank Added Steam oven

De watertank van de oven is gemakshalve in het bedieningspaneel geïntegreerd en kan dus heel eenvoudig worden uitgenomen. Zo kunt u hem makkelijk tot 200 ml water vullen en ook snel schoonmaken.

CONNECTED BY Home Connect

Met de eenvoudig te bedienen Home Connect app heeft u toegang tot, en beheert u de instellingen van uw keukentoestellen waar en wanneer u maar wil.

Voor elk toestel de juiste bediening.

LCD-display, Serie 6

Het bedieningspaneel met LCD-display is uitgerust met verzinkbare draaiknoppen. De linkerknop wordt gebruikt om tot 9 verwarmingswijzen in te stellen. De temperatuur op het display wordt aangepast via de +/- rechterknop. Het display geeft ook 3 timerfuncties weer: elektronische klok, cut-off en automatisch programmaverloop.

LED-display, Serie 4

De LED-display is uitgerust met verzinkbare draaiknoppen en een rode tekstweergave. De linkerknop wordt gebruikt om tot 5 verwarmingswijzen in te stellen, terwijl de rechterknop dient om de temperatuur te regelen. Het reinigingsprogramma wordt gecontroleerd via het display.

Serie 6
Ovens 60 cm

Multifunctioneel met Added Steam

Referentie	HRG4785B7
Serie	**Serie 6**
Type	Multifunctionele oven met Added Steam 60 cm
Prijs*	**€ 1.379,99**
Home Connect	●
Kleur	Carbon Black
Bediening	Drukknop en TouchControl
Display	LCD
Verlichting	Halogeenverlichting
Reinigingssysteem	Pyrolyse
PerfectBake / PerfectRoast	– / –
Steam Function Plus	–
Uittreksysteem	Vario Clip rail met stopfunctie (1)
Deur	SoftMove

Serie 4
Ovens 60 cm

Multifunctioneel met Added Steam

Referentie	HRA4720B0	HRA4340B0	HRA4340B1
Serie	**Serie 4**	**Serie 4**	**Serie 4**
Type	Multifunctionele oven met Added Steam 60 cm	Multifunctionele oven met Added Steam 60 cm	Multifunctionele oven met Added Steam 60 cm
Prijs*	**€ 1.029,99**	**€ 869,99**	**€ 889,99**
Home Connect	–	–	–
Kleur	Carbon Black	Carbon Black	Carbon Black
Bediening	TouchControl	Drukknop en TouchControl	Drukknop en TouchControl
Display	LED	LED	LED
Verlichting	Halogeenverlichting	Halogeenverlichting	Halogeenverlichting
Reinigingssysteem	Pyrolyse – Cleaninig Assistance program	EcoClean, Cleaning Assistance	EcoClean, Cleaning Assistance
PerfectBake / PerfectRoast	– / –	– / –	– / –
Steam Function Plus	–	–	–
Uittreksysteem	Vario Clip rail met stopfunctie (1)	Vario Clip rail met stopfunctie (1)	Vario Clip rail met stopfunctie (1)
Deur	–	–	–

* Vrijblijvend aanbevolen marktprijs. BTW en Recupelbijdrage € 1 inbegrepen. Energielabel op een schaal van energie-efficiëntieklassen van A+++ tot D.

Serie 6
Ovens 60 cm

Multifunctioneel

Referentie	HBG4785B6	HBG4790B1	HBG4390B0
Serie	**Serie 6**	**Serie 6**	**Serie 6**
Type	Multifunctionele oven 60 cm	Multifunctionele oven 60 cm	Multifunctionele oven 60 cm
Prijs*	**€ 1.109,99**	**€ 1.199,99**	**€ 1.099,99**
Home Connect	●	–	–
Kleur	Carbon Black	Carbon Black	Carbon Black
Bediening	Drukknop en TouchControl	Drukknop en TouchControl	Drukknop en TouchControl
Display	LCD	LCD	LCD
Verlichting	Halogeenverlichting	Halogeenverlichting	Halogeenverlichting
Reinigingssysteem	Pyrolyse	Pyrolyse, Cleaning Assistance	EcoClean, Cleaning Assistance
PerfectBake / PerfectRoast	– / –	– / –	– / –
Steam Function Plus	–	–	–
Uittreksysteem	Vario Clip rail met stopfunctie (1)	Vario Clip rail met stopfunctie (1)	Vario Clip rail met stopfunctie (1)
Deur	SoftMove	SoftMove	SoftMove

Serie 6
Ovens 60 cm

Multifunctioneel

Referentie	HBG4575B0
Serie	**Serie 6**
Type	Multifunctionele oven 60 cm
Prijs*	**€ 999,99**
Home Connect	–
Kleur	Carbon Black
Bediening	Drukknop en TouchControl
Display	LCD
Verlichting	Halogeenverlichting
Reinigingssysteem	EcoClean Direct
PerfectBake / PerfectRoast	– / –
Steam Function Plus	–
Uittreksysteem	Vario Clip rail met stopfunctie (1)
Deur	SoftMove

Serie 4
Ovens 60 cm

Multifunctioneel

Referentie	HBA4330S0	HBA4330B1
Serie	**Serie 4**	**Serie 4**
Type	Multifunctionele oven 60 cm	Multifunctionele oven 60 cm
Prijs*	**€ 819,99**	**€ 819,99**
Home Connect	–	–
Kleur	Inox	Carbon Black
Bediening	Drukknop en TouchControl	Drukknop en TouchControl
Display	LED	LED
Verlichting	Halogeenverlichting	Halogeenverlichting
Reinigingssysteem	EcoClean	EcoClean
PerfectBake / PerfectRoast	– / –	– / –
Steam Function Plus	–	–
Uittreksysteem	Vario Clip rail met stopfunctie (1)	Vario Clip rail met stopfunctie (1)
Deur	–	–

Serie 6
Ovens 45 cm

Combi-microgolf en Warmhoudlade

Referentie	CMA485GS0	CMA485GB0	BIC510NB0
Serie	**Serie 6**	**Serie 6**	**Serie 6**
Type	Microgolfoven met hotair 45 cm	Microgolfoven met hotair 45 cm	Warmhoudlade
Prijs*	**€ 1.159,99**	**€ 1.159,99**	**€ 739,99**
Home Connect	–	–	–
Kleur	Inox	Carbon Black	Zwart
Bediening	Verzinkbare knoppen	Verzinkbare knoppen	Verzinkbare knoppen en TouchControl
Display	LCD	LCD	LCD
Verlichting	LED-verlichting	LED-verlichting	–
Reinigingssysteem	Cleaning Assistance	Cleaning Assistance	–
PerfectBake / PerfectRoast	– / –	– / –	– / –
Steam Function Plus	–	–	–
Uittreksysteem	Beschikbaar als toebehoren	Beschikbaar als toebehoren	–
Deur	–	–	–

* Vrijblijvend aanbevolen marktprijs. BTW en Recupelbijdrage € 1 inbegrepen.
Energielabel op een schaal van energie-efficiëntieklassen van A+++ tot D.

combi
move
min
low
med
max
boost
BOSCH

accent|line

Kookplaten

FlexInduction (Plus)

Met FlexInduction van Bosch kun je jouw inductiekookplaat tijdens het koken automatisch of met één druk op de knop aan je behoeften aanpassen. Als je bijvoorbeeld een grote braadslede wilt gebruiken kun je twee kookzones combineren tot één grote, ononderbroken kookzone. De mogelijkheden zijn bijna eindeloos, dankzij de uitbreidbare Flexinductie-zone. Met FlexInduction Plus is zelfs plek voor je potten en pannen met een diameter van 30 cm en braadsledes of accessoires van 40 cm lang.

CombiInduction

Als u ooit plaats nodig heeft voor een groter stuk kookgerei, zoals een braadslee, kan u twee aparte kookvlakken combineren tot één groot, en kan u met CombiZone ook de temperatuurbediening van de twee vlakken samenvoegen.

MoveMode

Automatische instelling van de kookniveaus zorgt voor snel en krachtig koken aan de voorkant en sudderen aan de achterkant van de kookzone. (FlexInduciton: 3 zones – CombiInduction: 2 zones).

accent line Comfort Design

Geslepen facetrand aan de voorkant, Carbon Black roestvrijstalen profiellijsten aan de zijkanten.

Vlakinbouw

De kookplaat wordt vlak in het werkblad ingebouwd, voor een mooi en strak design.

U-Facet design

Geslepen facetrand aan de voor- en zijkanten van de kookplaat.

GlassProtect: ontdek de krasvrije kookplaat

Bepaalde accent line kookplaten zijn voorzien van een krasbestendig oppervlak: de nieuwe GlassProtect coating verhoogt de krasbestendigheid van het glas bij normaal gebruik aanzienlijk. Krassen veroorzaakt door zand of schuursponzen worden dus effectief gereduceerd. Zo blijft uw kookplaat er zelfs na jarenlang gebruik schitterend uitzien.

DirectSelect Premium

De kookplaat kan nu veel makkelijker worden bediend dankzij de 30 cm lange DirectSelect Premium-interface. Met één druk op de toets kiest u rechtstreeks de gewenste temperatuur en alle andere functies. Wanneer het toestel uit staat, is de interface niet zichtbaar. Zo ziet de kookplaat er strak en elegant uit.

DirectSelect

Makkelijk te begrijpen, nog makkelijker te gebruiken: dankzij de intuïtieve bediening kan u eenvoudig kookvlakken selecteren, en rechtstreeks de gewenste temperatuur instellen.

Hood Control: bedien uw dampkap via uw kookplaat

Wanneer uw dampkap en kookplaat uitgerust zijn met een WiFi module, die interactie tussen beide toestellen mogelijk maakt, kunt u uw dampkap via uw kookplaat bedienen.

CONNECTED BY Home Connect

Pas de instellingen van uw kookplaat aan in de Home Connect app op uw smartphone of tablet. Met één simpele klik bevestigt u deze op de kookplaat.

PowerTransfer

Als u tijdens het koken een pan van het ene kookvlak naar het andere verplaatst, hoeft u de temperatuur niet aan te passen – en u hoeft ongebruikte kookvlakken niet meer uit te schakelen. Als u namelijk het uitgebreide FlexInduction-vlak gebruikt, dan schakelt het vlak zichzelf uit. Bovendien onthoudt het nieuwe kookvlak de oude instellingen, zoals temperatuur en gaartijd – u hoeft dit enkel met een druk op de knop te bevestigen.

Compact formaat: de kookplaat met geïntegreerde dampkap is ideaal voor kleine keukens

Met zijn compact formaat van 70 cm is de kookplaat met geïntegreede damkap de ideale oplossing voor kleinere keukens of voor een kookvlak in een atypische ruimte (bv. onder een schuin dak). Bovendien kan dit toestel worden ingebouwd in een nis van 56 cm.

PerfectFry

Om de beste smaak te krijgen, heb je niet alleen een vers stukje vlees van een goede slager nodig. Ook de ideale baktemperatuur is van cruciaal belang. Als die te hoog is, zal zelfs de beste biefstuk te snel garen of misschien wel aanbranden. Het maakt niet uit hoe je biefstuk het liefste eet: bleu, à point of bien cuit. Vlees precies bakken zoals je dat wilt is vanaf nu echt kinderspel. Tijdens het bakken controleert en regelt de PerfectFry-sensor perfect de temperatuur van de pan. Vanaf nu bak je dus keer op keer gegarandeerd de perfecte biefstuk.

Zo werkt PerfectFry:

Kies het kookvlak dat u wil gebruiken.

Activeer PerfectFry op het bedieningspaneel.

Kies dan de optimale temperatuur. De pan wordt op de gewenste temperatuur gebracht en deze wordt daarna automatisch geregeld. De kookplaat geeft een geluidssignaal en er gaat een lampje branden wanneer de temperatuur is bereikt: de biefstuk kan nu op de ideale warmte worden gebakken.

PerfectCook

Een paar graden te warm en de melk kookt over, de risotto brandt aan en de worst barst open in de pan. Maar wanneer je kookt met de PerfectCook-sensor, controleert die precies de temperatuur in de pan en past hij die voor jouw gerecht ook automatisch aan. Te lang garen, aanbranden en overkoken, dat is nu eindelijk voorbij. Voor perfecte resultaten.

Zo makkelijk wordt koken met PerfectCook:

De PerfectCook-sensor wordt magnetisch bevestigd op de pan en verstuurt alle nodige informatie naar de kookplaat. PerfectCook is eenvoudig te activeren door op de knop van de sensor te drukken en daarna te bevestigen op de kookplaat zelf. Wanneer de gewenste temperatuur is bereikt, wordt een signaal gegeven.

Aan de buitenkant van een inductie-pan is een platte, magnetische ring bevestigd die mee in de vaatwasser kan.

De PerfectCook-sensor, die ook magnetisch is, kan makkelijk aan de ring worden bevestigd. Wanneer u de functie niet nodig heeft, kan u deze even makkelijk weer verwijderen.

De PerfectCook-sensor wordt geactiveerd door gewoon op de knop te drukken. Het kookplezier kan beginnen.

Inductie-kookplaten

met geïntegreerde dampkap – 80 cm

Referentie	PXX895D66E	PVQ890F25E
Serie	**Serie 8**	**Serie 6**
Type	FlexInduction	CombiInduction
Prijs*	**€ 3.629,99**	**€ 3.499,99**
Kookzones	4 zones; 2 Flex	4 zones; 2 Combi
Breedte	80 cm	80 cm
Home Connect – HoodControl	●	–
Bediening	DirectSelect Premium	DirectSelect
MoveMode / PowerTransfer	3 niveau's / ●	2 niveau's / –
Verbindingsfunctie kookvlakken (Flex & Combi)	Automatisch	Manueel
PerfectFry / PerfectCook	5 temp. / 1 sensor meegeleverd	4 temp. / –
PowerBoost / PanBoost	● / ●	● / –
Warmhoudfunctie	●	–
Count-up timer / kookwekker / timer automatische uitschakeling	● / ● / ●	– / ● / ●
Afwerking	accent line Comfort Design	accent line Comfort Design
EcoSilence Drive	●	●
Luchtafvoer m^3/u (DIN/EN 61591): normaal / intensief	500 / 622	500 / 622
Vermogen	17 + 2 intensiefstanden	9 + 2 intensiefstanden
Geluidsniveau bij normale werking	69 dB	69 dB
Luchtafvoer / kringloopwerking	● / ●	● / ●
Verzamelunit vloeistof / overloopreservoir	200 / 700 ml	200 / 700 ml
Diversen	PerfectAir sensor	GlassProtect

Inductie-kookplaten

met geïntegreerde dampkap – 80 cm

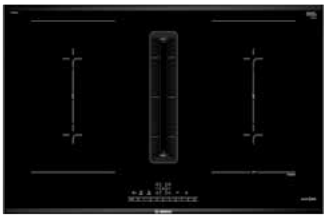

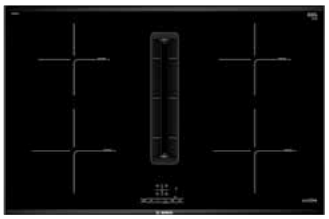

Referentie	PVQ895F25E	PIE895B15E
Serie	**Serie 6**	**Serie 4**
Type	CombiInduction	PowerInduction
Prijs*	**€ 3.179,99**	**€ 2.869,99**
Kookzones	4 zones; 2 Combi	4 zones
Breedte	80 cm	80 cm
Home Connect – HoodControl	–	–
Bediening	DirectSelect	TouchSelect
MoveMode / PowerTransfer	2 niveau's / –	– / –
Verbindingsfunctie kookvlakken (Flex & Combi)	Manueel	–
PerfectFry / PerfectCook	4 temp. / –	– / –
PowerBoost / PanBoost	● / –	● / –
Warmhoudfunctie	–	–
Count-up timer / kookwekker / timer automatische uitschakeling	– / ● / ●	– / ● / ●
Afwerking	accent line Comfort Design	accent line Comfort Design
EcoSilence Drive	●	●
Luchtafvoer m^3/u (DIN/EN 61591): normaal / intensief	500 / 622	500 / 622
Vermogen	9 + 2 intensiefstanden	3 + 1 intensiefstand
Geluidsniveau bij normale werking	69 dB	69 dB
Luchtafvoer / kringloopwerking	● / ●	● / ●
Verzamelunit vloeistof / overloopreservoir	200 / 700 ml	200 / 700 ml
Diversen	–	–

* Vrijblijvend aanbevolen marktprijs. BTW en Recupelbijdrage € 1 inbegrepen.
Energielabel op een schaal van energie-efficiëntieklassen van A+++ tot D.
Verdere info over efficiëntieklassen en energieverbruik op www.bosch-home.be/nl.

Inductie-kookplaten

met geïntegreerde dampkap – 70 - 60 cm

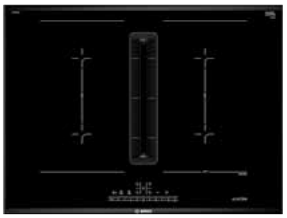

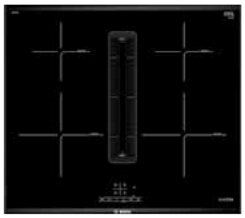

Referentie	PVQ795F25E	PIE695B15E
Serie	**Serie 6**	**Serie 4**
Type	CombiInduction	PowerInduction
Prijs*	**€ 2.869,99**	**€ 2.469,99**
Kookzones	4 zones; 2 Combi	4 zones
Breedte	70 cm (nis van 56 cm)	60 cm
Home Connect – HoodControl	–	–
Bediening	DirectSelect	TouchSelect
MoveMode / PowerTransfer	2 niveau's / –	– / –
Verbindingsfunctie kookvlakken (Flex & Combi)	Manueel	–
PerfectFry / PerfectCook	4 temp. / –	– / –
PowerBoost / PanBoost	● / –	● / –
Warmhoudfunctie	–	–
Count-up timer / kookwekker / timer automatische uitschakeling	– / ● / ●	– / ● / ●
Afwerking	accent line Comfort Design	accent line Comfort Design
EcoSilence Drive	●	●
Luchtafvoer m^3/u (DIN/EN 61591): normaal / intensief	500 / 622	500 / 622
Vermogen	9 + 2 intensiefstanden	3 + 1 intensiefstand
Geluidsniveau bij normale werking	69 dB	69 dB
Luchtafvoer / kringloopwerking	● / ●	● / ●
Verzamelunit vloeistof / overloopreservoir	200 / 700 ml	200 / 700 ml
Diversen	–	–

Inductie-kookplaten

90 cm

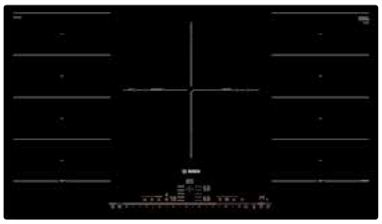

Referentie	PXX995DX6E	PXV901DV1E
Serie	**Serie 8**	**Serie 8**
Type	FlexInduction	FlexInduction
Prijs*	**€ 2.299,99**	**€ 2.109,99**
Kookzones	5 zones; 3 Flex	5 zones; 2 Flex & 1 drievoudige
Breedte	90 cm	90 cm
Home Connect – HoodControl	●	●
Bediening	DirectSelect Premium	DirectSelect Premium
MoveMode / PowerTransfer	3 niveau's / –	3 niveau's / –
Verbindingsfunctie kookvlakken (Flex. & Combi.)	Manueel	Manueel
PerfectFry / PerfectCook	5 temp. / 1 sensor meegeleverd	5 temp. / –
PowerBoost / PanBoost	● / ●	● / ●
Warmhoudfunctie	●	●
Count-up timer / kookwekker / timer automatische uitschakeling	● / ● / ●	● / ● / ●
Afwerking	accent line Comfort Design	Vlakinbouw
Diversen	–	–

Maakt geen deel uit van het accent|line -gamma.

Inductie-kookplaten

80 cm

NEW

Referentie	PXY895DX6E	PXV890DV5E
Serie	**Serie 8**	**Serie 8**
Type	FlexInduction Plus	FlexInduction
Prijs*	**€ 2.329,99**	**€ 2.079,99**
Kookzones	4 zones; 2 Flex & 2 middenzones	5 zones; 1 Flex & 1 XL
Breedte	80 cm	80 cm
Home Connect – HoodControl	●	●
Bediening	DirectSelect Premium	DirectSelect Premium
MoveMode / PowerTransfer	3 niveau's / ●	3 niveau's / –
Verbindingsfunctie kookvlakken (Flex. & Combi.)	Automatisch	Manueel
PerfectFry / PerfectCook	5 temp. / 1 sensor meegeleverd	5 temp. / –
PowerBoost / PanBoost	● / ●	● / ●
Warmhoudfunctie	●	●
Count-up timer / kookwekker / timer automatische uitschakeling	● / ● / ●	● / ● / ●
Afwerking	accent line Comfort Design	accent line Comfort Design
Diversen	–	GlassProtect

* Vrijblijvend aanbevolen marktprijs. BTW en Recupelbijdrage € 1 inbegrepen.
Energielabel op een schaal van energie-efficiëntieklassen van A+++ tot D.
Verdere info over efficiëntieklassen en energieverbruik op www.bosch-home.be/nl.

Inductie-kookplaten

80 cm

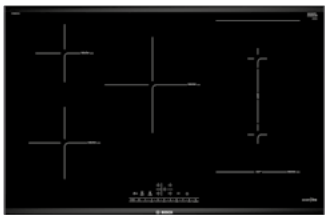

Referentie	PXV895DV5E	PXV821DV5E	PVW895FC5E
Serie	**Serie 8**		**Serie 6**
Type	FlexInduction		CombiInduction
Prijs*	**€ 1.739,99**		**€ 1.259,99**
Kookzones	5 zones; 1 Flex & 1 XL		5 zones; 1 Combi
Breedte	80 cm		80 cm
Home Connect – HoodControl	●		–
Bediening	DirectSelect Premium		DirectSelect
MoveMode / PowerTransfer	3 niveau's / –		2 niveau's / –
Verbindingsfunctie kookvlakken (Flex. & Combi.)	Manueel		Manueel
PerfectFry / PerfectCook	5 temp. / –		4 temp. / –
PowerBoost / PanBoost	● / ●		● / –
Warmhoudfunctie	●		–
Count-up timer / kookwekker / timer automatische uitschakeling	● / ● / ●		– / ● / ●
Afwerking	accent line Comfort Design	Vlakinbouw	accent line Comfort Design
Diversen	–		–

Inductie-kookplaten

80 cm

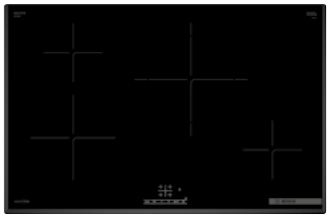

Referentie	PIV895FC5E	PIE861BB5E
Serie	**Serie 6**	**Serie 4**
Type	PowerInduction	PowerInduction
Prijs*	**€ 1.259,99**	**€ 1.219,99**
Kookzones	5 zones	4 zones; 1 variabele
Breedte	80 cm	80 cm
Home Connect – HoodControl	–	–
Bediening	DirectSelect	TouchSelect
MoveMode / PowerTransfer	– / –	– / –
Verbindingsfunctie kookvlakken (Flex. & Combi.)	–	–
PerfectFry / PerfectCook	4 temp. / –	– / –
PowerBoost / PanBoost	● / –	● / –
Warmhoudfunctie	–	–
Count-up timer / kookwekker / timer automatische uitschakeling	– / ● / ●	– / ● / ●
Afwerking	accent line Comfort Design	U-Facet design
Diversen	–	–

Inductie-kookplaten

60 cm

Referentie	PXY695DX6E	PXX695FC5E	PXE695DV5E
Serie	**Serie 8**	**Serie 6**	**Serie 8**
Type	FlexInduction Plus	FlexInduction	FlexInduction
Prijs*	**€ 1.779,99**	**€ 1.439,99**	**€ 1.359,99**
Kookzones	4 zones; 2 Flex & 1 midden-zone	4 zones; 2 Flex	4 zones; 1 Flex
Breedte	60 cm	60 cm	60 cm
Home Connect – HoodControl	●	–	●
Bediening	DirectSelect Premium	DirectSelect	DirectSelect Premium
MoveMode / PowerTransfer	3 niveau's / ●	– / –	3 niveau's / –
Verbindingsfunctie kookvlakken (Flex. & Combi.)	Manueel	Manueel	Manueel
PerfectFry / PerfectCook	5 temp. / 1 sensor meegeleverd	4 temp. / –	5 temp. / –
PowerBoost / PanBoost	● / ●	● / –	● / ●
Warmhoudfunctie	●	–	●
Count-up timer / kookwekker / timer automatische uitschakeling	● / ● / ●	– / ● / ●	● / ● / ●
Afwerking	accent line Comfort Design	accent line Comfort Design	accent line Comfort Design
Diversen	–	–	–

Inductie-kookplaten

60 cm

Referentie	PVQ695FC5E	PIE695FC5E	PIE661BB5E
Serie	**Serie 6**	**Serie 6**	**Serie 4**
Type	CombiInduction	PowerInduction	PowerInduction
Prijs*	**€ 1.359,99**	**€ 1.039,99**	**€ 849,99**
Kookzones	4 zones; 2 Combi	4 zones	4 zones
Breedte	60 cm	60 cm	60 cm
Home Connect – HoodControl	–	–	–
Bediening	DirectSelect	DirectSelect	TouchSelect
MoveMode / PowerTransfer	2 niveau's / –	– / –	– / –
Verbindingsfunctie kookvlakken (Flex. & Combi.)	Manueel	–	–
PerfectFry / PerfectCook	4 temp. / –	4 temp. / –	– / –
PowerBoost / PanBoost	● / –	● / –	● / –
Warmhoudfunctie	–	–	–
Count-up timer / kookwekker / timer automatische uitschakeling	– / ● / ●	– / ● / ●	– / ● / ●
Afwerking	accent line Comfort Design	accent line Comfort Design	U-Facet design
Diversen	–	–	–

* Vrijblijvend aanbevolen marktprijs. BTW en Recupelbijdrage € 1 inbegrepen.

Toebehoren in optie voor inductiekookplaat

Toebehoren voor FlexInduction

HEZ390011
Kookpot Flex
€ 222,99*

HEZ390012
Stoominzet
€ 132,99*

HEZ390522
Grill
€ 222,99*

HEZ390512
Teppan Yaki – € 277,99*

Teppan Yaki

De Teppan Yaki, wat in het Japans letterlijk «gegrild op een ijzeren plaat» betekent, is een glad kookvlak uit inox, waarop gerechten garen via rechtstreeks contact met de hittebron. De Teppan Yaki is ideaal voor het snel bakken van fijngesneden groenten, vis, reuzengarnalen, Sint-Jacobsschelpen, plakjes ganzenlever en fijne of middelfijne sneetjes vlees... Alles gaart vlug en zonder veel vetstof.

Referentie	Braadpan voor het gebruiken van de PerfectFry-functie	Prijs*
HEZ390210	Braadpan 15 cm	€ 99,99
HEZ390220	Braadpan 19 cm	€ 122,99
HEZ390230	Braadpan 21 cm	€ 132,99
HEZ390250	Braadpan 28 cm	€ 154,99

HEZ390090
Wok
€ 154,99*

HEZ39050
Draadloze CookingSensor te bevestigen op de kookpot
€ 110,99*

HEZ9SE030
Set kookpotten
€ 88,99*

HEZ9SE040
Set kookpotten
4 stuks
€ 255,99*

HEZ9SE060
Set kookpotten
6 stuks
€ 311,99*

HEZ9FE280
Ijzeren pan 28 cm
(18 cm)
€ 132,99*

HEZ9ES100
Espressomaker
€ 66,99*

Bovenstaande toebehoren en de door Bosch aanbevolen onderhouds- en reinigingsmiddelen kunt u bestellen op **www.bosch-home.be/nl/shop** of zijn beschikbaar bij uw Bosch verdeler.

Benodigde toebehoren voor de installatie van inductiekookplaten met geïntegreerde dampkap

Referentie		Prijs*
HEZ9VEDU0 x4	Akoestische filters voor luchtafvoer	€ 47,99
HEZ9VDKR0	Kit voor kringloop-werking “L” (voor werkblad van 70 cm): afvoerkanalen en luchtverdeler tot onder meubel/plint	€ 188,99
HEZ9VDKR1	Kit voor kringloop-werking “S” (voor werkblad van 60 cm): afvoerkanalen en luchtverdeler tot onder meubel/plint	€ 188,99
HEZ9VRPD1	Luchtverdeler voor kringloopwerking met afvoerkanalen	€ 66,99
HEZ9VRCR1 x4	CleanAir Plus vervang-filters voor geïnte-greerde ventilatie. Beschikbaar vanaf 12/2022	€ 83,99
HEZ9VRCR0 x4	CleanAir vervang-filters voor geïnte-greerde ventilatie	€ 77,99
HEZ9VDSM1	Vlakkanaal zacht kunststof 500 mm	€ 19,99
HEZ9VDSM2	Vlakkanaal zacht kunststof 1000 mm	€ 38,99
HEZ9VDSB1	Horizontale bocht 90° in kunststof	€ 32,99
HEZ9VDSB2	Verticale bocht 90° in kunststof (voor werkblad van 70 cm)	€ 32,99
HEZ9VDSB3	Verticale bocht 90° in kunststof (voor werkblad van 65 cm)	€ 32,99
HEZ9VDSB4	Verticale bocht 90° in kunststof (voor werkblad van 60 cm)	€ 32,99
HEZ9VDSI1	Verticale bocht 90° plat-rond in kunststof	€ 32,99
HEZ9VDSI0	Overgangstuk vlak naar rond in kunststof	€ 32,99
HEZ9VDSS1	Verbindingsstuk vlak in kunststof (vrouwelijk)	€ 14,99
HEZ9VDSS2	Flexibel verbindings-stuk vlak in kunststof (vrouwelijk)	€ 77,99

Kringloopwerking zonder afvoerkanaal — Meegeleverd met het toestel

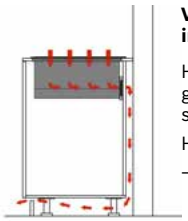

Verplichte installatieset voor installaties in kringloopwerking zonder afvoerkanaal.

Het “Plug ’n Play” systeem maakt een zeer gemakkelijke planning en zeer handige en snelle installatie mogelijk.

Het omvat:

– 4 krachtige CleanAir-geurfilters speciaal ontwikkeld voor kookprocessen die complexe geuren genereren, zoals visgeuren. Groot filteroppervlak met een hoge geurreductie en een levensduur van 360 uur bij intensief koken (niet renegereerbaar). De filters garanderen een geluidsarme werking.

– Een telescopisch element tot aan het luchtkanaal met geïntegreerde afdichtringen en een zelfklevend bevestigingsframe, voor een zeer eenvoudige aansluiting van de luchtuitlaat op de achterwanduitsparing van het meubel.

Een uitblaasopening van ≥ 400 cm² in de plint is vereist. Een verticale tussenruimte van minimaal 25 mm achter het achterpaneel van de kast is vereist (50 mm voor een optimale werking van het toestel).

Vanaf januari 2023 zal deze meegeleverde installatieset uitgerust zijn met 4 CleanAir Plus filters in plaats van 4 CleanAir filters.

Kringloopwerking met afvoerkanalen tot onder het meubel/plint — HEZ9VDKR0 en HEZ9VDKR1

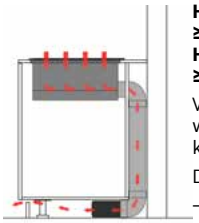

HEZ9VDKR0 voor een werkbladdiepte ≥ 70 cm
HEZ9VDKR1 voor een werkbladdiepte ≥ 60 cm

Verplichte basistoebehoren voor kringloopwerking met gedeeltelijk of volledig afvoerkanaal.

Dit omvat:

– **HEZ9VDKR0**: 2 verticale “L” bochten 90° voor vlakkanaal (mannelijk)

– **HEZ9VDKR1**: 1 verticale “S” bocht 90° voor vlakkanaal (mannelijk).
1 verticale “L” bocht 90° voor vlakkanaal (mannelijk).

– 3 verbindingsstuks (vrouwelijk) om mannelijke elementen te verbinden.

– 1 vlakkanaal (mannelijk, 50 cm).

– Een luchtverdeler die rechtstreeks op het vlakkanaal kan worden bevestigd en die de lucht onder het meubel laat ontsnappen (kringloop met gedeeltelijk afvoerkanaal). Een dubbelzijdige tape maakt een directe verbinding tussen de extra kanalen (in optie) en de luchtverdeler mogelijk, voor een volledige aansluiting tot aan het verluchtingsrooster.

De elementen kunnen geïnstalleerd worden in werkbladhoogten tot 96 cm.

Een uitblaasopening van ≥ 400 cm² in de plint is vereist.

Deze elementen bieden flexibele installatie-mogelijkheden voor het afvoerkanaal.

Luchtafvoer — HEZ9VEDU0

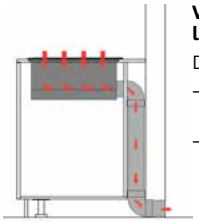

Verplichte set voor installatie met luchtafvoer.

De set bestaat uit:

– 4 akoestische filters voor een geluidsarme werking.

– Een dichtingsband die direct op de mannelijke componenten van het vlakkanaal kan worden bevestigd alvorens ze op het toestel aan te sluiten. (De luchtuitlaat achteraan het toestel kan direct worden aangesloten op de mannelijke component van de vlakke buis [DN 150]).

Deze elementen bieden flexibele installatie-mogelijkheden voor het afvoerkanaal. Alle essentiële elementen van de vlakke buis [DN 150] moeten apart worden besteld.

* Aanbevolen marktprijs BTW inbegrepen.

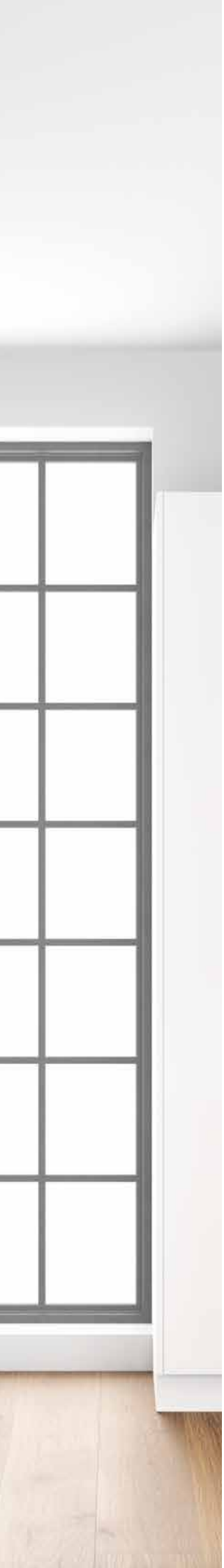

accent|line

Dampkappen

PerfectAir

De PerfectAir-sensor checkt constant de lucht en regelt automatisch de zuigkracht naargelang van de dampen en geuren die zich ontwikkelen – constant, nauwkeurig en los van de niveaus die u hebt ingesteld. Tegelijkertijd draait de dampkap zo stil mogelijk doordat alleen het minimale vereiste extractieniveau wordt geactiveerd. Zo kunt u zich helemaal focussen op wat u kookt in plaats van constant de dampkap te regelen.

EcoSilence Drive

Dankzij het gebruik van een uiterst krachtige ventilator met EcoSilence Drive-motortechnologie bespaart een nieuwe Bosch-dampkap jaarlijks meer dan 80 % energie t.o.v. een conventionele dampkap en is deze motor uiterst stil*.

Gepatenteerde randafzuiging

De aroma's die bij het braden, stoven en koken opstijgen, maken wezenlijk deel uit van de zinnelijke ervaring van het koken. Vette oppervlakken daarentegen zijn een eerder "ongewenst neveneffect". De gepatenteerde randafzuiging van Bosch maakt daar voortaan echter korte metten mee. Met een absorptiepercentage van meer dan 90 % filtert de randafzuiging aanzienlijk meer vet uit de kookdampen dan traditionele toestellen.

Hood Control

Vergeet vingervlekken en bedien uw dampkap nu gewoon via uw kookplaat. Dampkap en kookplaat zijn uitgerust met een WiFi-module, die interactie tussen beide toestellen mogelijk maakt. Zodra uw kookplaat geactiveerd wordt, springt uw dampkap aan, en wordt de PerfectAir-sensor automatisch geactiveerd.

CONNECTED BY Home Connect

Bedien uw dampkap nu volledig vanop afstand dankzij de geïntegreerde Wifi-module. Zo past u de instellingen van uw dampkap in alle rust aan in de Home Connect app.

*Bij gemiddeld gebruik van de ventilator gedurende een uur per dag op stand 2 en inschakeling van de verlichting gedurende 2 uur per dag.

Ambient Light

Met Ambient Light kan u de verlichting rondom uw Flat Design, Glass Draft of HeadFree dampkap in 12 verschillende kleuren instellen. Met Home Connect wordt het nog gemakkelijker om de gewenste sfeer te creëren bij u thuis.

Kleurtemperatuur op maat

Exclusief in het accent line-gamma, kan de LED-verlichting van de dampkappen worden aangepast aan de sfeer van uw keuken. U kan de kleurtemperatuur, gaande van een warmer tot een koeler licht (van 2700 K tot 5000 K), kiezen via de Home Connect-app. Met de dimfunctie die de helderheid aanpast aan uw voorkeur en SoftLight die de lichtintensiteit geleidelijk verhoogt en verlaagt, heeft u alle elementen om van uw keuken een aangename ruimte te maken.

SoftLight en dimfunctie

Bij het inschakelen van het SoftLight wordt de maximale lichtsterkte niet abrupt ingeschakeld, maar neemt deze geleidelijk aan toe. Bij het uitschakelen van de lamp, neemt de lichtintensiteit weer even geleidelijk af. Met de dimfunctie kunt u de lichtsterkte individueel instellen, naar keuze – sfeerverlichting of helder werklicht.

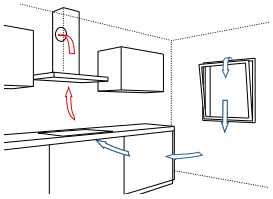

Luchtafvoer

Dampkappen met luchtafvoer zijn krachtig en efficiënt. Kookgeurtjes, vet en damp worden aangezogen, gefilterd en via een afvoerbuis naar buiten gevoerd. Belangrijk hierbij is de toevoer van voldoende verse lucht, bijvoorbeeld via een open venster. De installatie van luchtafvoersystemen is echter complex en niet altijd mogelijk, bijvoorbeeld in lage-energiewoningen of passiefhuizen.

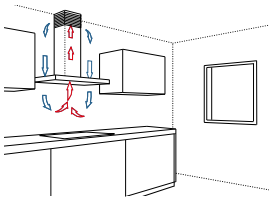

Kringloopwerking

De kringloopwerking van een dampkap is gebaseerd op het principe van de luchtverversing. In plaats van de aangezogen kookdampen via een afvoerbuis naar buiten te blazen en verse lucht via het venster binnen te laten, wordt de lucht bij kringloopwerking gefilterd en gereinigd. In een ononderbroken kringloop wordt de lucht op deze manier steeds ververst. Alle dampkappen van Bosch zijn verkrijgbaar als model met kringloopwerking. Hiervoor is altijd een actieve koolstoffilter (verkrijgbaar als special toebehoren) vereist: hetzij de standaard CleanAir filter, de bijzonder krachtige CleanAir Plus module of een regenereerbare koolstoffilter.

Efficiënte recirculatietechnologie voor een perfect schone lucht in de keuken.

De recirculatiemodule van Bosch is toonaangevend op het gebied van dampkappen met kringloopwerking en biedt een oplossing op maat voor de meest uiteenlopende behoeften. Naast de CleanAir filter zorgt de extreem efficiënte CleanAir Plus filter met anti-pollenfunctie voor perfect propere lucht, terwijl de regenereerbare actieve koolstoffilter een bijzonder betrouwbare geurreductie garandeert, en dat over een periode van wel 10 jaar.

CleanAir standard filter
- ⇨ Tot 85% geurreductie
- ⇨ Na 6-12 maanden vervangen
- ⇨ Vislucht-werende coating
- ⇨ Lamellenfilter
- ⇨ Rechtstreeks in de dampkap ingebouwd, na de vetfilters

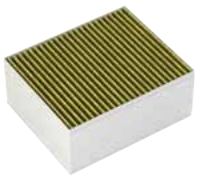

CleanAir Plus-filter
- ⇨ Meer dan 90% geurreductie
- ⇨ Na 12-18 maanden vervangen
- ⇨ Vislucht-werende coating
- ⇨ Lamellenfilter met geluidsvermindering en meer afvoervermogen
- ⇨ Filtert 99% van alle pollen uit de lucht

Regenereerbare actieve koolstoffilter
- ⇨ Meer dan 90% geurreductie
- ⇨ Gaat tot wel 10 jaar mee
- ⇨ Om de 4 maanden regenereren
- ⇨ Op 200 °C in de oven regenereren (warme lucht) gedurende 120 min.

Een precieze sturing met intelligente extra functies.

Bediening met ring

Het is leuk als een toestel even goed werkt als het er uitziet. De Serie 8 dampkappen zijn uitgerust met een intuïtieve ringvormige bedieningsknop. U regelt de kracht van de dampkap met een lichte draai aan de centrale inox ring. Het geselecteerde niveau wordt weergegeven op het display binnenin de ring. Deze bediening met geïntegreerde ring helpt u om alle belangrijke functies van uw dampkap te regelen.

DirectSelect en LightLine

Bedien uw dampkap zoals u uw kookplaat bedient: met DirectSelect en LightLine kunt u het gewenste vermogensniveau instellen en functies als de PerfectAir-sensor, de nalooptijd en het verlichtingsniveau direct regelen. U kunt ook de filterverzadigingsindicatie aflezen, zodat u altijd weet wanneer de filter moet worden gereinigd. Met DirectSelect kunt u uw dampkap niet alleen bedienen met een simpele druk op de knop, maar past het uiterlijk van uw afzuigkap perfect bij dat van kookplaten met DirectSelect-bediening.

DirectSelect en LED-aanduiding

Met DirectSelect en LED-aanduiding kan je het vermogensniveau en de LED-verlichting van uw afzuigkap eenvoudig regelen met een druk op de knop. Welke instelling u ook nodig hebt, de DirectSelect-functie reageert onmiddellijk.

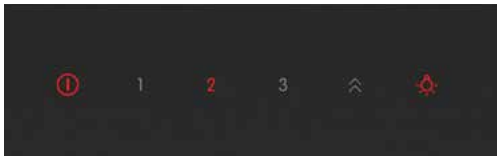

TouchSelect

Met de gebruiksvriendelijke TouchSelect-bediening kun je direct kiezen uit verschillende vermogensniveaus en intensiefstanden. Op het bedieningspaneel kan je ook de verlichting gemakkelijk aan en uit te zetten.

Glass Draft: steeds daar wanneer je hem nodig hebt.

De Glass Draft module is niet alleen de ideale ventilatieoplossing voor brede kookplaten, maar ook de perfecte blikvanger voor een kookeiland.

De Glass Draft beschikt over een krachtige afzuiging – ongeacht de hoogte en de positie van de pot op de kookplaat. Gesterkt door een geluidsniveau van amper 62 dB, een vetafscheiding van 90 procent, een afvoervermogen van 775 m^3/u op de hoogste intensiefstand en een laag energieverbruik – resulterend in energie-efficiëntieklasse A – , is de Glass Draft module niet alleen bijzonder krachtig, maar ook energiezuinig.

Guided Air

Om de lucht boven elke kookzone van damp te kunnen zuiveren, wordt achter de glasplaat een soort luchtgordijn gecreëerd. Zo worden de dampen niet alleen stiller en beter aangezogen, maar bent u ook verzekerd van perfect schone lucht in de keuken.

Metalen vetfilter

De Glass Draft module heeft twee metalen vetfilters bestaande uit 14 lagen om vet en hardnekkige deeltjes uit de afgevoerde lucht te filteren. Om zo efficiënt mogelijk te kunnen functioneren, dient u ze één keer per maand met de hand of in de vaatwasser te reinigen. Beide filters zijn in een filterpatroon verwerkt en kunnen met slechts een druk op de knop worden verwijderd. Elk patroon kan maar liefst 170 ml vloeistof opnemen. Zo vormen overkokende potten geen probleem meer.

Glass Draft module

80 cm

Referentie	DDW88MM66
Serie	**Serie 8**
Type	Glass Draft module
Prijs*	**€ 2.669,99**
Breedte	80 cm
Kleur toestel / schouw	Helder glas
Home Connect – HoodControl	●
Bediening	TouchSelect
EcoSilence Drive	●
Luchtafvoer m³/u (DIN/EN 61591): normaal / intensief	501 / 775
Vermogen	3 + 2 intensiefstanden
Geluidsniveau bij normale werking	62 dB
Luchtafvoer / kringloopwerking	● / ●
Verlichting / Softlight / Dimfunctie	Ambient Light / – / –
Diversen	Guided Air Technology, PerfectAir sensor, Comfort Design

Plafond-dampkap

90 cm

Referentie	DRC99PS25
Serie	**Serie 8**
Type	Plafonddampkap
Prijs*	**€ 2.099,99**
Breedte	90 cm
Kleur toestel / schouw	Wit glas
Home Connect – HoodControl	●
Bediening	Afstandsbediening
EcoSilence Drive	●
Luchtafvoer m³/u (DIN/EN 61591): normaal / intensief	458 / 933
Vermogen	3 + 2 intensiefstanden
Geluidsniveau bij normale werking	56 dB
Luchtafvoer / kringloopwerking	● / ●
Verlichting / Softlight / Dimfunctie	6 x LED 3 W / ● / ●
Diversen	Randafzuiging, PerfectAir sensor, kleurtemperatuur op maat, filterafdekking in glas

* Vrijblijvend aanbevolen marktprijs. BTW en Recupelbijdrage € 1 inbegrepen.
Energielabel op een schaal van energie-efficiëntieklassen van A+++ tot D.
Verdere info over efficiëntieklassen en energieverbruik op www.bosch-home.be/nl.

Decoratieve eilanddampkap & Flat Design

90 cm

Referentie	DIB91JN55	DWF97RW62
Serie	**Serie 6**	**Serie 8**
Type	Decoratieve eilanddampkap – Box-Design	Flat Design dampkap
Prijs*	**€ 1.359,99**	**€ 2.219,99**
Breedte	90 cm	90 cm
Kleur toestel / schouw	Inox / Inox	Zwart glas / Zwart
Home Connect – HoodControl	–	●
Bediening	DirectSelect en LED-aanduiding	Bediening met ring
EcoSilence Drive	●	●
Luchtafvoer m³/u (DIN/EN 61591): normaal / intensief	620 / 1028	394 / 717
Vermogen	3 + 2 intensiefstanden	3 + 2 intensiefstanden
Geluidsniveau bij normale werking	62 dB	57 dB
Luchtafvoer / kringloopwerking	● / ●	● / ●
Verlichting / Softlight / Dimfunctie	4 x LED 1,5 W / ● / ●	2 x LED 3 W / ● / ●
Diversen	–	Randafzuiging, PerfectAir sensor, Ambient Light, kleurtemperatuur op maat, filterafdekking in glas

HeadFree dampkappen

90 cm

Referentie	DWK98PS62	DWK98JQ66
Serie	**Serie 8**	**Serie 6**
Type	HeadFree dampkap	HeadFree dampkap
Prijs*	**€ 2.309,99**	**€ 1.639,99**
Breedte	90 cm	90 cm
Kleur toestel / schouw	Zwart glas / Zwart	Zwart glas / Zwart
Home Connect – HoodControl	●	–
Bediening	DirectSelect en LightLine	DirectSelect en LightLine
EcoSilence Drive	●	●
Luchtafvoer m³/u (DIN/EN 61591): normaal / intensief	467 / 837	468 / 836
Vermogen	3 + 2 intensiefstanden	3 + 2 intensiefstanden
Geluidsniveau bij normale werking	55 dB	56 dB
Luchtafvoer / kringloopwerking	● / ●	● / ●
Verlichting / Softlight / Dimfunctie	2 x LED 3 W / ● / ●	2 x LED 3 W / ● / ●
Diversen	Randafzuiging, PerfectAir sensor, Ambient Light, kleurtemperatuur op maat, filterafdekking in glas	Randafzuiging, PerfectAir sensor, filterafdekking in glas

HeadFree dampkappen

80 - 60 cm

Referentie	DWK87CM66	DWK67CM66
Serie	**Serie 4**	**Serie 4**
Type	HeadFree dampkap	HeadFree dampkap
Prijs*	**€ 1.209,99**	**€ 1.149,99**
Breedte	80 cm	60 cm
Kleur toestel / schouw	Zwart glas / Zwart	Zwart glas / Zwart
Home Connect – HoodControl	–	–
Bediening	TouchSelect	TouchSelect
EcoSilence Drive	–	–
Luchtafvoer m³/u (DIN/EN 61591): normaal / intensief	416 / 700	416 / 700
Vermogen	3 + 1 intensiefstand	3 + 1 intensiefstand
Geluidsniveau bij normale werking	58 dB	58 dB
Luchtafvoer / kringloopwerking	● / ●	● / ●
Verlichting / Softlight / Dimfunctie	2 x LED 1,5 W / – / –	2 x LED 1,5 W / – / –
Diversen	Randafzuiging, filterafdekking in glas	Randafzuiging, filterafdekking in glas

Decoratieve wanddampkap

90 cm

Referentie	DWB96DM65
Serie	**Serie 4**
Type	Decoratieve wanddampkap – Box-Design
Prijs*	**€ 799,99**
Breedte	90 cm
Kleur toestel / schouw	Zwart / Zwart
Home Connect – HoodControl	–
Bediening	TouchSelect
EcoSilence Drive	–
Luchtafvoer m³/u (DIN/EN 61591): normaal / intensief	372 / 604
Vermogen	3 + 1 intensiefstand
Geluidsniveau bij normale werking	60 dB
Luchtafvoer / kringloopwerking	● / ●
Verlichting / Softlight / Dimfunctie	2 x LED 1,5 W / – / –
Diversen	–

* Vrijblijvend aanbevolen marktprijs. BTW en Recupelbijdrage € 1 inbegrepen.
Energielabel op een schaal van energie-efficiëntieklassen van A+++ tot D.
Verdere info over efficiëntieklassen en energieverbruik op www.bosch-home.be/nl.

Telescopische dampkappen

90 - 60 cm

Referentie	DFR097T51	DFR067T51
Serie	**Serie 6**	**Serie 6**
Type	Telescopische dampkap	Telescopische dampkap
Prijs*	**€ 1.089,99**	**€ 959,99**
Breedte	90 cm	60 cm
Kleur toestel / schouw	Inox	Inox
Home Connect – HoodControl	–	–
Bediening	Druktoetsen en digitale indicatie	Druktoetsen en digitale indicatie
EcoSilence Drive	●	●
Luchtafvoer m³/u (DIN/EN 61591): normaal / intensief	395 / 700	392 / 717
Vermogen	3 + 2 intensiefstanden	3 + 2 intensiefstanden
Geluidsniveau bij normale werking	53 dB	53 dB
Luchtafvoer / kringloopwerking	● / ●	● / ●
Verlichting / Softlight / Dimfunctie	3 x LED 1,5 W / ● / ●	2 x LED 1,5 W / ● / ●
Diversen	Telescopisch element zonder afwerkingslijst	Telescopisch element zonder afwerkingslijst

Telescopische dampkappen

90 - 60 cm

Referentie	DFR097A52	DFM064A52
Serie	**Serie 4**	**Serie 4**
Type	Telescopische dampkap	Telescopische dampkap
Prijs*	**€ 809,99**	**€ 579,99**
Breedte	90 cm	60 cm
Kleur toestel / schouw	Metaalgrijs	Metaalgrijs
Home Connect – HoodControl	–	–
Bediening	Druktoetsen	Druktoetsen
EcoSilence Drive	●	●
Luchtafvoer m³/u (DIN/EN 61591): normaal / intensief	397 / 729	268 / 400
Vermogen	3 + 1 intensiefstand	3 + 1 intensiefstand
Geluidsniveau bij normale werking	53 dB	62 dB
Luchtafvoer / kringloopwerking	● / ●	● / ●
Verlichting / Softlight / Dimfunctie	3 x LED 1,5 W / – / –	2 x LED 1,5 W / – / –
Diversen	Telescopisch element zonder afwerkingslijst	Inox afwerkingslijst meegeleverd

Maakt geen deel uit van het accent|line -gamma.

Referentie	Toebehoren voor Glass Draft module	Prijs**	DDW88MM66
DSZ1WW1I6	CleanAir Plus starterset	€ 317,99	●
DSZ1WW1J1	Regenereerbare koolstoffilter starterset	€ 949,99	●
DSZ1WW1B6	CleanAir Plus koolstoffilter (vervanging)	€ 126,99	●
DSZ1WW1M1	Montageset voor motor op afstand	€ 264,99	●
DSZ8WW1Y2	Naadloze combinatie kit	€ 159,99	●

Referentie	Toebehoren voor plafonddampkappen	Prijs**	DRC99PS25
DIZ1JC2C6	CleanAir Plus starterset voor decoratieve afvoergroep – Wit	€ 455,99	●
DIZ1JC5C6	CleanAir Plus starterset voor decoratieve afvoergroep – Inox	€ 455,99	●
DIZ0JC2D0	Regenereerbare koolstoffilter starterset voor decoratieve afvoergroep – Wit	€ 709,99	●
DIZ0JC5D0	Regenereerbare koolstoffilter starterset voor decoratieve afvoergroep – Inox	€ 709,99	●
DZZ1XX1B6	CleanAir Plus koolstoffilter (vervanging)	€ 78,99	●
DZZ0XX0P0	Regenereerbare koolstoffilter	€ 317,99	●

Referentie	Toebehoren voor decoratieve eilanddampkappen	Prijs**	DIB91JN55
DIZ2CX5C6	CleanAir Plus starterset	€ 402,99	●
DIZ2FX5D1	Regenereerbare koolstoffilter starterset	€ 667,99	●
DZZ1XX1B6	CleanAir Plus koolstoffilter (vervanging)	€ 78,99	●
DZZ0XX0P0	Regenereerbare koolstoffilter	€ 317,99	●
DIZ2CB1I4	Standaard CleanAir-set voor kringloopwerking	€ 52,99	●
DZZ2CB1B4	CleanAir koolstoffilter (vervanging)	€ 31,99	●

Referentie	Toebehoren voor Flat Design en HeadFree dampkappen	Prijs**	DWF-97RW62	DWK-98PS62	DWK-98JQ66	DWK-87CM66	DWK-67CM66
DWZ1AK1I6	CleanAir Plus starterset	€ 147,99		●	●	●	●
DWZ1AF1I6	CleanAir Plus starterset	€ 147,99	●				
DWZ1AK1V6	CleanAir Plus starterset (zonder schouw)	€ 147,99		●	●	●	●
DWZ1AF1V6	CleanAir Plus starterset (zonder schouw)	€ 147,99	●				
DWZ1AK1B6	CleanAir Plus koolstoffilter (vervanging)	€ 84,99		●	●	●	●
DWZ1AF1B6	CleanAir Plus koolstoffilter (vervanging)	€ 84,99	●				
DWZ0AK0S0	Regenereerbare set voor kringloopwerking	€ 399,99		●	●	●	●
DWZ0AF0S0	Regenereerbare set voor kringloopwerking	€ 399,99	●				
DWZ0AK0R0	Regenereerbare set voor kringloopwerking (zonder schouw)	€ 399,99		●	●	●	●
DWZ0AF0R0	Regenereerbare set voor kringloopwerking (zonder schouw)	€ 399,99	●				

Referentie	Toebehoren voor decoratieve wanddampkappen	Prijs**	DWB96DM65
DWZ1DX1I6	Geintegreerde CleanAir Plus starterset	€ 126,99	●
DWZ1DX1I4	CleanAir starterset voor kringloopwerking	€ 52,99	●
DWZ0XX0J0	Geintegreerde regenereerbare CleanAir set	€ 423,99	●
DZZ1XX1B6	CleanAir Plus koolstoffilter (vervanging)	€ 78,99	●
DZZ0XX0P0	Regenereerbare actief koolstoffilter voor CleanAir starterset	€ 317,99	●
DWZ1DX1B4	CleanAir actieve koolstoffilter (vervanging)	€ 31,99	●

Referentie	Toebehoren voor telescopische dampkappen	Prijs**	DFR-097T51	DFR-067T51	DFR-097A52	DFM-064A52
DWZ1IX1C6	CleanAir Plus starterset	€ 243,99	●	●	●	
DWZ1IT1D1	Regenereerbare koolstoffilter starterset	€ 614,99	●	●	●	
DWZ1IX1B6	CleanAir Plus koolstoffilter (vervanging)	€ 78,99	●	●	●	
DWZ0IT0P0	Regenereerbare actief koolstoffilter voor CleanAir starterset	€ 370,99	●	●	●	
DWZ2IT1I4	Standaard CleanAir set voor kringloopwerking	€ 52,99	●	●	●	
DWZ1IT1I4	CleanAir set voor kringloopwerking	€ 52,99				●
DWZ2IT1B4	Actieve koolstoffilter CleanAir (vervanging)	€ 38,99	●	●	●	
DWZ1IT1B4	CleanAir actieve koolstoffilter (vervanging)	€ 38,99				●
DSZ4920	Montageset voor dampkap 90cm	€ 59,99	●		●	
DSZ4961	Neerlaatkader voor dampkap 90 cm	€ 190,99	●		●	
DSZ4660	Neerlaatkader voor dampkap 60 cm	€ 158,99		●		
DSZ4985	Afwerkingslijst 90 cm – Inox	€ 54,99	●		●	
DSZ4982	Afwerkingslijst 90 cm – Wit	€ 105,99	●		●	
DSZ4986	Afwerkingslijst 90 cm – Zwart	€ 105,99	●		●	
DSZ4685	Afwerkingslijst 60 cm – Inox	€ 49,99		●		
DSZ4682	Afwerkingslijst 60 cm – Wit	€ 84,99		●		●
DSZ4686	Afwerkingslijst 60 cm – Zwart	€ 84,99		●		●

* Vrijblijvend aanbevolen marktprijs. BTW en Recupelbijdrage € 1 inbegrepen.
Energielabel op een schaal van energie-efficiëntieklassen van A+++ tot D.
Verdere info over efficiëntieklassen en energieverbruik op www.bosch-home.be/nl.
** Aanbevolen marktprijs BTW inbegrepen.

accent|line

Koelkasten

Carbon Black-accenten

De binnenkant is net zo belangrijk als de buitenkant. De Serie 8 en Serie 6 accent line koelkasten zijn aan de binnenkant afgewerkt met Carbon Black-accenten. Zo doen de koelkasten niet alleen wat ze moeten doen maar zien ze er ook nog eens stijlvol uit.

NoFrost

Door de constante doorstroming van droge lucht blijft je koel-vries-combinatie ijsvrij, waardoor ontdooien niet langer nodig is en je tijd overhoudt voor leukere dingen.

LowFrost

Bij LowFrost–toestellen werd het koelsysteem aan de buitenkant geplaatst waardoor de binnenruimte glad is. Hierdoor ontstaat er minder ijs- en rijmvorming en hoeft u bijgevolg uw vriesvak minder vaak te ontdooien. Het ontdooien zelf gaat ook sneller, dankzij de gladde binnenwanden.

LED-licht met SoftStart

Het ledlampje in het plafond of de zijwanden van het toestel zijn een lichtend voorbeeld van een geslaagde koppeling tussen design en energie-efficiëntie. Dankzij de optimale plaatsing ervan wordt de binnenruimte perfect verlicht. De Serie 8 en Serie 6 accent line koelkasten zijn bovendien uitgerust met SoftStart: bij het openen van de koelkast neemt de verlichting geleidelijk aan toe van een zacht naar helder licht.

EasyAccess Shelf: alles meteen binnen handbereik

Voor meer comfort bij het in- en uitladen van voedingsmiddelen kunnen de robuuste glazen leggers d.m.v. profielglijders tot 15 cm worden uitgetrokken – lichtlopend en stabiel, zelfs volledig beladen. Zo bewaart u steeds een perfect overzicht.

VarioShelf – flexibel instelbaar voor elk gebruik

De VarioShelf bestaat uit twee afzonderlijke 14 cm diepe legplateaus, die variabel aan uw specifieke bewaringsbehoeften aan te passen zijn. Naast elkaar geplaatst vormen beide delen samen één groot legplateau. Wanneer de voorste glazen plaat onder de achterste wordt geschoven, ontstaat er vooraan meer plaats voor bijzonder hoge koelwaren.

EcoAirflow

Verschillende koeltemperaturen in je koelkast kunnen de smaak en houdbaarheid van je etenswaren enorm aantasten. Dankzij het EcoAirflow-systeem verspreidt je koelkast de vochtigheid en temperatuur gelijkmatig door het koelgedeelte. Zo blijven jouw verse ingrediënten langer goed.

Super koelen

Bij het activeren van het Super koelen worden verse voedingsmiddelen sneller gekoeld. Tezelfdertijd wordt vermeden dat reeds bewaarde voedingsmiddelen opwarmen. De temperatuur wordt met een druk op de knop tot minimaal 2° C verlaagd. Om overbodig stroomverbruik te verhinderen, wordt deze functie automatisch uitgeschakeld.

Super vriezen

Super vriezen beschermt diepvrieswaren bij het invriezen van verse voedingsmiddelen tegen ontdooien.

OpenAssist

Een lichte aanraking is voldoende om uw koelkast te openen (push/pull systeem). Je hoeft wat je in je handen hebt niet meer neer te leggen. Een lichte druk en de deur sluit geruisloos en automatisch. OpenAssist houdt de deurpanelen schoon, zelfs wanneer u aan het koken bent.

SoftClose

De deur sluit automatisch en zacht vanaf een openingshoek van 20 graden of minder.

CONNECTED BY Home Connect

Met de gebruiksvriendelijke Home Connect-app kunt u de instellingen van de koelkast openen en beheren waar en wanneer u maar wilt, zonder dat u de deur van het apparaat hoeft te openen. U ontvangt ook een melding wanneer de temperatuur moet worden aangepast of als de deur per ongeluk wordt geopend. De app geeft informatie over de voedingswaarde van uw producten, hoe u ze het beste kunt bewaren en waar u ze het beste in de koelkast kunt plaatsen.

TouchControl

Op het elegante TouchControl-paneel kunnen temperatuurinstellingen bijzonder gemakkelijk worden afgelezen en aangepast. Erg handig is het onderscheid dat tussen koelvak en vriesvak wordt gemaakt. Zo kunnen ze allebei afzonderlijk heel precies en eenvoudig op uw specifieke behoeften worden afgestemd.

PerfectFit

Dankzij de anticondensatie technologie kunnen de PerfectFit ééndeurskoelkasten zonder vriesvak gecombineerd worden met een PerfectFit diepvriezer tot een verticale of horizontale combinatie.

VitaFresh houdt uw voeding niet alleen langer vers, maar bewaart ook beter de vitamines.

VitaFresh pro

Met VitaFresh pro kunt u de opslagtemperatuur voor vis, vlees, zuivelproducten en groenten en fruit precies instellen tussen -1 °C en 3 °C, wat de ideale temperaturen zijn om deze producten aanzienlijk langer te kunnen bewaren. Er is ook een extra droge lade voorzien die de overdracht van geuren voorkomt en ervoor zorgt dat uw vlees- en visproducten extreem lang vers blijven.

VitaFresh pro gaat nog een stapje verder en garandeert perfecte opslagcondities in de groente- en fruitlade. De ideale vochtigheidsgraad kan heel eenvoudig ingesteld worden met de vochtigheidsschakelaar. U hoeft enkel een van de drie instellingen te kiezen voor fruit, groenten of voor gemengde inhoud als u de lade aanvult. U kunt ervan op aan dat u uw voedingsmiddelen perfect kunt bewaren en dat uw huisgenoten voortaan kunnen genieten van gezonde voeding met producten die niet alleen vers en rijk aan vitamines zijn, maar die ook overheerlijk smaken.

VitaFresh plus

Met VitaFresh plus hebben we een versheidssysteem ontwikkeld dat optimale opslagcondities garandeert voor al uw verse voedingsproducten. Voor groenten en fruit is er immers een extra grote VitaFresh plus lade voorzien met een schuifregelaar waarmee u het ideale vochtigheidsniveau kunt instellen.

Een lage vochtigheid zorgt ervoor dat uw fruit langer vers en stevig blijft. Voor groenten of een mengeling van beide is een hogere vochtigheidsgraad dan weer beter, wat perfect mogelijk is in de afsluitbare lade. Ideale condities dus om zowel vitamines als smaak zo lang mogelijk te bewaren.

VitaFresh

Ons versheidssysteem VitaFresh garandeert ideale opslagcondities voor verse voedingsmiddelen. U kunt op beide oren slapen: u zult de fijne aroma's, de essentiële voedingsstoffen en de waardevolle vitamines van uw producten langer kunnen bewaren, waardoor u geniet van een gevarieerde en gezonde voeding.

Integreerbare Bottom-Freezers

177,5 cm

Referentie	KIF87SDB0	KIN86HDF0	KIN86SFE0
Serie	**Serie 8**	**Serie 6**	**Serie 4**
Prijs*	**€ 2.099,99**	**€ 1.859,99**	**€ 1.559,99**
Hoogte	177,5 cm	177,5 cm	177,5 cm
NoFrost / LowFrost	LowFrost	NoFrost	NoFrost
Home Connect	–	●	–
Type scharnieren	Vlakscharniertechniek, SoftClose Door	Vlakscharniertechniek, SoftClose Door	Vlakscharniertechniek
Energieverbruik per jaar	118 kWh/a (klasse B)	277 kWh/a (klasse F)	234 kWh/a (klasse E)
Display	TouchControl	TouchControl	LED
Inhoud koelgedeelte	175 l	187 l	184 l
Inhoud vriesgedeelte	62 l	67 l	76 l
Versheidssysteem	VitaFresh Pro	VitaFresh Plus	VitaFresh
Geluidsniveau	34 dB (klasse B)	39 dB (klasse C)	35 dB (klasse B)
Verlichting koelgedeelte	LED met SoftStart	LED met SoftStart	LED
Flessenrek	Verchroomde flessenhouder	Verchroomde flessenhouder	Verchroomde flessenhouder
Diversen	–	–	–

Referentie	KIS86HDD0	KIS86SDE0	KIV86SFE0
Serie	**Serie 6**	**Serie 6**	**Serie 4**
Prijs*	**€ 1.859,99**	**€ 1.539,99**	**€ 1.279,99**
Hoogte	177,5 cm	177,5 cm	177,5 cm
NoFrost / LowFrost	LowFrost	LowFrost	LowFrost
Home Connect	●	–	–
Type scharnieren	Vlakscharniertechniek, SoftClose Door	Vlakscharniertechniek, SoftClose Door	Vlakscharniertechniek
Energieverbruik per jaar	164 kWh/a (klasse D)	219 kWh/a (klasse E)	229 kWh/a (klasse E)
Display	TouchControl	TouchControl	LED
Inhoud koelgedeelte	191 l	192 l	183 l
Inhoud vriesgedeelte	74 l	74 l	84 l
Versheidssysteem	VitaFresh Plus	VitaFresh Plus	VitaFresh
Geluidsniveau	38 dB (klasse C)	36 dB (klasse C)	35 dB (klasse B)
Verlichting koelgedeelte	LED met SoftStart	LED met SoftStart	LED
Flessenrek	Verchroomde flessenhouder	Verchroomde flessenhouder	Verchroomde flessenhouder
Diversen	–	–	–

Integreerbare Bottom-Freezer en koelkasten

177,5 cm

Referentie	KIV86SFF1	KIL82SOE0	KIR81SOE0
Serie	**Serie 2**	**Serie 6**	**Serie 6**
Prijs*	**€ 1.119,99**	**€ 1.599,99**	**€ 1.559,99**
Hoogte	177,5 cm	177,5 cm	177,5 cm
NoFrost / LowFrost	LowFrost	–	–
Home Connect	–	–	–
Type scharnieren	Vlakscharniertechniek	Vlakscharniertechniek, SoftClose Door	Vlakscharniertechniek, SoftClose Door
Energieverbruik per jaar	286 kWh/a (klasse F)	177 kWh/a (klasse E)	115 kWh/a (klasse E)
Display	LED	TouchControl	TouchControl
Inhoud koelgedeelte	183 l	251 l	319 l
Inhoud vriesgedeelte	84 l	34 l (vriesvak)	–
Versheidssysteem	–	VitaFresh Plus	VitaFresh Plus
Geluidsniveau	39 dB (klasse C)	36 dB (klasse C)	37 dB (klasse C)
Verlichting koelgedeelte	LED	LED met SoftStart	LED met SoftStart
Flessenrek	–	–	Verchroomde flessenhouder
Diversen	–	Open Assist	Open Assist

Integreerbare koelkasten

140 cm

Referentie	KIF51SDD0	KIF52SDF0
Serie	**Serie 8**	**Serie 8**
Prijs*	**€ 1.739,99**	**€ 1.479,99**
Hoogte	140 cm	140 cm
NoFrost / LowFrost	–	–
Home Connect	–	–
Type scharnieren	Vlakscharniertechniek, SoftClose Door	Vlakscharniertechniek, SoftClose Door
Energieverbruik per jaar	111 kWh/a (klasse D)	219 kWh/a (klasse F)
Display	TouchControl	TouchControl
Inhoud koelgedeelte	220 l	189 l
Inhoud vriesgedeelte	–	15 l (vriesvak)
Versheidssysteem	VitaFresh Pro	VitaFresh Pro
Geluidsniveau	38 dB (klasse C)	38 dB (klasse C)
Verlichting koelgedeelte	LED met SoftStart	LED met SoftStart
Flessenrek	–	–
Diversen	–	–

* Vrijblijvend aanbevolen marktprijs. BTW en Recupelbijdrage € 10 inbegrepen.
Energielabel op een schaal van energie-efficiëntieklassen van A tot G.

Integreerbare koelkasten

122,5 cm

Referentie	KIF41SDD0	KIL42SDF0	KIL42SFE0
Serie	**Serie 8**	**Serie 6**	**Serie 4**
Prijs*	**€ 1.539,99**	**€ 1.199,99**	**€ 1.099,99**
Hoogte	122,5 cm	122,5 cm	122,5 cm
NoFrost / LowFrost	–	–	–
Home Connect	–	–	–
Type scharnieren	Vlakscharniertechniek, SoftClose Door	Vlakscharniertechniek, SoftClose Door	Vlakscharniertechniek
Energieverbruik per jaar	110 kWh/a (klasse D)	185 kWh/a (klasse F)	147 kWh/a (klasse E)
Display	TouchControl	TouchControl	LED
Inhoud koelgedeelte	187 l	180 l	172 l
Inhoud vriesgedeelte	–	15 l (vriesvak)	15 l (vriesvak)
Versheidssysteem	VitaFresh Pro	VitaFresh Plus	–
Geluidsniveau	38 dB (klasse C)	37 dB (klasse C)	35 dB (klasse B)
Verlichting koelgedeelte	LED met SoftStart	LED met SoftStart	LED
Flessenrek	–	Verchroomde flessenhouder	Verchroomde flessenhouder
Diversen	–	–	–

Referentie	KIR41SDD0	KIR41SDF0	KIR41SFE0
Serie	**Serie 6**	**Serie 6**	**Serie 4**
Prijs*	**€ 1.399,99**	**€ 1.139,99**	**€ 1.039,99**
Hoogte	122,5 cm	122,5 cm	122,5 cm
NoFrost / LowFrost	–	–	–
Home Connect	–	–	–
Type scharnieren	Vlakscharniertechniek, SoftClose Door	Vlakscharniertechniek, SoftClose Door	Vlakscharniertechniek
Energieverbruik per jaar	81 kWh/a (klasse D)	123 kWh/a (klasse F)	101 kWh/a (klasse E)
Display	TouchControl	TouchControl	LED
Inhoud koelgedeelte	211 l	211 l	204 l
Inhoud vriesgedeelte	–	–	–
Versheidssysteem	VitaFresh Plus	VitaFresh Plus	–
Geluidsniveau	34 dB (klasse B)	33 dB (klasse B)	35 dB (klasse B)
Verlichting koelgedeelte	LED met SoftStart	LED met SoftStart	LED
Flessenrek	Verchroomde flessenhouder	Verchroomde flessenhouder	Verchroomde flessenhouder
Diversen	–	–	–

Integreerbare koelkasten

102,5 cm

Referentie	KIR31SDF0	KIR31SFE0
Serie	**Serie 6**	**Serie 4**
Prijs*	**€ 1.089,99**	**€ 989,99**
Hoogte	102,5 cm	102,5 cm
NoFrost / LowFrost	–	–
Home Connect	–	–
Type scharnieren	Vlakscharniertechniek, SoftClose Door	Vlakscharniertechniek
Energieverbruik per jaar	122 kWh/a (klasse F)	96 kWh/a (klasse E)
Display	TouchControl	LED
Inhoud koelgedeelte	172 l	165 l
Inhoud vriesgedeelte	–	–
Versheidssysteem	VitaFresh Plus	–
Geluidsniveau	33 dB (klasse B)	35 dB (klasse B)
Verlichting koelgedeelte	LED met SoftStart	LED
Flessenrek	Verchroomde flessenhouder	Verchroomde flessenhouder
Diversen	–	–

Integreerbare koelkasten

88 cm

Referentie	KIR21SDD0	KIR21SFE0
Serie	**Serie 6**	**Serie 4**
Prijs*	**€ 1.239,99**	**€ 909,99**
Hoogte	88 cm	88 cm
NoFrost / LowFrost	–	–
Home Connect	–	–
Type scharnieren	Vlakscharniertechniek, SoftClose Door	Vlakscharniertechniek
Energieverbruik per jaar	75 kWh/a (klasse D)	92 kWh/a (klasse E)
Display	TouchControl	LED
Inhoud koelgedeelte	144 l	136 l
Inhoud vriesgedeelte	–	–
Versheidssysteem	VitaFresh Plus	–
Geluidsniveau	33 dB (klasse B)	35 dB (klasse B)
Verlichting koelgedeelte	LED	LED
Flessenrek	–	–
Diversen	–	–

* Vrijblijvend aanbevolen marktprijs. BTW en Recupelbijdrage € 10 inbegrepen.
Energielabel op een schaal van energie-efficiëntieklassen van A tot G.

* Bosch is het nummer 1 merk voor vaatwassers wereldwijd. Bron: Euromonitor, Afzet, 2020.

accent|line

Vaatwassers

Perfect Dry
Optimale droogresultaten en glansprestaties bij het laagste energieverbruik

Dankzij de meermaals bekroonde Zeolith®-technologie verbruikt het droogproces zeer weinig energie waardoor het stroomverbruik aanzienlijk wordt verlaagd.

Het geheim achter deze energiebesparing is het gebruik van het natuurlijke mineraal zeoliet. Na het spoelen verwijdert het mineraal de vochtigheid uit de lucht en wordt energie in warmte omgezet om het vaatwerk te drogen. Zeolith® wordt na elke wascyclus geregenereerd, gaat de volledige levenscyclus van de vaatwasser mee en hoeft dus nooit vervangen te worden.

Veel vaatwassers kunnen plastic wassen. Deze vaatwasser krijgt plastic vaatwerk zelfs droog.

Plastic vaatwerk is gewoonlijk een praktische keuze in het dagelijkse leven. Tot het aankomt op het wassen. Plastic vaatwerk komt vaak nat uit de vaatwasser en moet nog met de hand gedroogd worden.

Onze PerfectDry vaatwassers met zeolith-technologie doen nu het werk voor u: perfecte droogresultaten dankzij een warme, gelijkmatige krachtige, maar toch ook zachte 3D-luchtstroom. Zo is nu ook plastic niet enkel proper maar ook volledig droog. De Zeolith®-droogtechnologie bespaart u tijd en ook veel energie.

EfficientDry

Automatische deuropening voor betere droogresultaten. Vaatwerk dat niet goed gedroogd of nog te warm is uit de vaatwasser halen? Met EfficientDry is dat verleden tijd. De deur van uw vaatwasser opent automatisch aan het einde van het programma. Dit verbetert het droogproces, voorkomt condensvorming en koelt uw vaatwerk zachtjes af. Dit betekent dat u borden en glazen direct in de kast kunt zetten zonder ze met de hand te hoeven drogen. Dit is niet alleen handig, maar bespaart ook energie.

AquaStop: de Bosch-garantie in geval van waterschade*

Lekbescherming is essentieel voor vaatwassers. Ons Aqua Stop -systeem levert onfeilbare lekbescherming. Wanneer de sensor een lek detecteert wordt de watertoevoer afgesloten, de vaatwasser automatisch stopgezet en het water verwijderd via een dubbelwandige slang. Met AquaStop ben je beschermd tegen waterschade gedurende de volledige levensduur van je apparaat.

* AquaStop garantie: meer info op www.bosch-home.be/nl/mybosch/gratis-verlengde-garanties.

Glasbeschermingsysteem: extra behoedzame behandeling van uw delicate glazen

Omdat zacht water tot glascorrosie leidt, zorgen Bosch-vaatwassers voor de regeling van de waterhardheid. Hierdoor worden delicaat glaswerk en porselein altijd gereinigd en gespoeld met behulp van water met de juiste hardheid, zodat ze steeds weer even schoon schitteren.

TimeLight

Dankzij TimeLight ziet u niet alleen dat uw vaatwasser nog werkt, maar ook hoeveel tijd er nog resteert en in welk stadium het programma zich bevindt.

InfoLight

Een rood LED-punt op de vloer geeft aan of uw volledig geïntegreerde vaatwasser nog steeds draait of al klaar is.

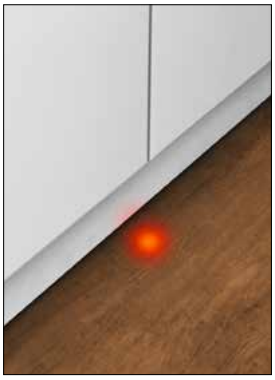

SpeedPerfect+

Met SpeedPerfect+ kunt u de afwasduur ook bij volle belading tot 66% verkorten. En dat met de optimale reiniging en droging die u gewoon bent. Ideaal voor wanneer het echt snel moet gaan, zoals op een verjaardagsfeestje. De functie kan op elk moment worden ingeschakeld – gewoon van thuis uit of op afstand via de Home Connect app.

Geluidsniveau van slechts 39 dB

Maximale isolatie voor een uiterst stille werking (Night Program).

HygiënePlus

Regelmatig spoelen bij een hogere gemiddelde temperatuur van 70 °C gedurende ongeveer 10 minuten verzekert dat bacteriën effectief geëlimineerd worden. HygienePlus is daardoor ideaal voor de hoogst mogelijke hygiëne-eisen, bijv. voor huishoudens met kleine kinderen of personen die aan een allergie lijden.

10 jaar garantie tegen corrosie van de kuip*

Bosch biedt 10 jaar garantie tegen corrosie van de vaatwasserkuip. Om deze garantie te activeren, moet u zich binnen de 8 weken na levering registreren op www.bosch-home.be/nl/extra.

Intelligent 40°C -programma

De Learning dishwasher past zich aan aan jouw feedback en wast precies zoals jij dat wilt. Door gebruik te maken van de Feedback-sectie op de Home Connect app kan je de reiniging, droogtegraad en duur van de cyclus beoordelen. Het intelligente programma past zich vervolgens automatisch aan aan jouw feedback en dit tot je tevreden bent met de resultaten.

CONNECTED BY Home Connect

Nu kunt u zelfs met uw tablet de vaat doen.

- **Start vanop afstand:** U kunt de vaatwasser van op afstand starten en de status checken om het even waar en wanneer.
- **De programma-opties kiezen was nooit zo gemakkelijk:** De Home Connect-app beveelt u de beste programma's voor uw vaat aan.
- **Laatste updates:** Beeld u in: u bent onderweg, uw vaatwasser staat aan, en de vaatwas-tabletten zijn bijna op. De app brengt u onmiddellijk op de hoogte. U moest toch nog langs de supermarkt, dus brengt u meteen ook nieuwe vaatwastabletten mee.

Ontworpen korven.

Meer plaats, meer flexibiliteit, meer stabiliteit.

	Max Flex Pro Serie | **8** | **6**	**Max Flex** Serie | **6** | **4**	**Flex** Serie | **6** | **4**
Bovenkorf	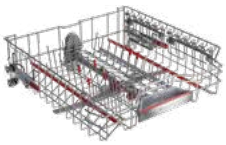 Extra Clean Zone Slipvrije beschermstrips voor drink- en wijnglazen 6 neerklapbare rekken	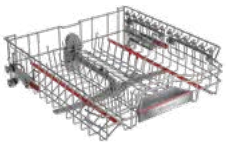 Extra Clean Zone Slipvrije beschermstrips voor drink- en wijnglazen 2 neerklapbare rekken	 Doseerassistent 2 neerklapbare rekken
Onderkorf	 Hogere zijwanden 8 neerklapbare rekken Steunbeugel voor glazen	 Hogere zijwanden 6 neerklapbare rekken	 Hogere zijwanden 2 neerklapbare rekken

RetroFit – Flexibele korven en twee keuzemogelijkheden voor het derde laadniveau (in optie)

RetroFit nodigt u uit om op elk niveau ruimte op maat te creëren. Maak van het derde niveau eenvoudig een veelzijdige bovenverdieping: kies ofwel de optionele 3e mand met zijn schuifelement voor extra kopjes en kommetjes of kies onze besteklade. Flexibele korven maken van het inladen van al uw serviesgoed, glazen en potten een vrolijke aangelegenheid met de flexibiliteit om de ruimte aan uw behoeften aan te passen.

Easy Slide

Met het Easy Slide-uittreksysteem kunt u de korf veilig en comfortabel in- en uitschuiven. Het MaxFlexPro en MaxFlex-korfsysteem van accentline is op elk niveau van Easy Slide voorzien.

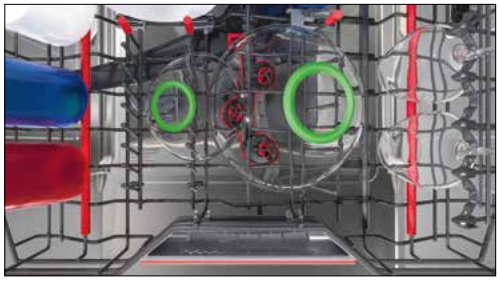

Extra Clean Zone

Vergeet het vooraf inweken of naspoelen van uw vaat. Drie roterende sproeiers zorgen in de bovenste korf voor een intense reiniging van zwaar vervuild vaatwerk, zodat zelfs de meest hardnekkige etensresten doeltreffend worden verwijderd. De verhoogde waterdruk kan met een simpele klik worden in- of uitgeschakeld.

* 10 jaar anti-roestgarantie op de kuip: meer info op www.bosch-home.be/nl/mybosch/gratis-verlengde-garanties.

Volledig integreerbare

Vaatwasser 60 cm

Referentie	SBD8TC800E	SMD8TC800E	SBT6TC800E	SMT6TC800E	SBV6TC802E	SMV6TC802E
Serie	**Serie 8**		**Serie 6**		**Serie 6**	
Prijs*	**€ 1.869,99**	**€ 1.819,99**	**€ 1.579,99**	**€ 1.529,99**	**€ 1.449,99**	**€ 1.399,99**
Hoogte	86,5 cm	81,5 cm	86,5 cm	81,5 cm	86,5 cm	81,5 cm
Home Connect	●		●		●	
Zeolith / EfficientDry / Warmte-wisselaar	● / ● / ●		● / ● / ●		● / ● / ●	
OpenAssist	●		●		–	
Aanduiding op de vloer	TimeLight		StatusLight		TimeLight	
Waterverbruik per cyclus (Eco 50°C)**	9,5 l		9,5 l		9,5 l	
Geluidsniveau	43 dB		43 dB		43 dB	
Inhoud (bestekken)	14		14		14	
Type korven / Extra Clean Zone / RackMatic	Max Flex Pro / ● / 3 x		Max Flex / ● / 3 x		Flex / – / 3 x	
Bestekmandje / Besteklade / 3e korf	– / ● / –		– / ● / –		– / ● / –	
Materiaal van de kuip	Inox		Inox		Inox	
Diversen	EmotionLight / Learning dishwasher		Vario-scharnier / Learning dishwasher		–	

Referentie	SBD8ZB801E	SMD8ZB801E	SBD6ZB801E	SMD6ZB801E	SMT6EB800E
Serie	**Serie 8**		**Serie 6**		**Serie 6**
Prijs*	**€ 1.709,99**	**€ 1.659,99**	**€ 1.599,99**	**€ 1.539,99**	**€ 1.489,99**
Hoogte	86,5 cm	81,5 cm	86,5 cm	81,5 cm	81,5 cm
Home Connect	●		●		●
Zeolith / EfficientDry / Warmte-wisselaar	● / ● / ●		● / – / ●		– / ● / ●
OpenAssist	●		●		●
Aanduiding op de vloer	TimeLight		TimeLight		StatusLight
Waterverbruik per cyclus (Eco 50°C)**	9,5 l		9,5 l		9,5 l
Geluidsniveau	41 dB (Night Program 39dB)		41 dB (Night Program 39dB)		42 dB (Night Program 39dB)
Inhoud (bestekken)	13		13		13
Type korven / Extra Clean Zone / RackMatic	Max Flex Pro / ● / 3 x		Max Flex Pro / ● / 3 x		Max Flex / ● / 3 x
Bestekmandje / Besteklade / 3e korf	● / – / als optie		● / – / als optie		● / – / als optie
Materiaal van de kuip	Inox		Inox		Inox
Diversen	RetroFit / EmotionLight / Learning dishwasher		RetroFit / EmotionLight / Learning dishwasher		RetroFit / EmotionLight / Variosharnier

Volledig integreerbare

Vaatwasser 60 cm

Referentie	SBV6EB800E	SMV6EB800E	SBV6ZB801E	SMV6ZB801E	SBD4EB801E	SMD4EB801E
Serie	**Serie 6**		**Serie 6**		**Serie 4**	
Prijs*	**€ 1.459,99**	**€ 1.409,99**	**€ 1.379,99**	**€ 1.319,99**	**€ 1.349,99**	**€ 1.299,99**
Hoogte	86,5 cm	81,5 cm	86,5 cm	81,5 cm	86,5 cm	81,5 cm
Home Connect	●		●		●	
Zeolith / EfficientDry / Warmte-wisselaar	– / ● / ●		● / – / ●		– / ● / ●	
OpenAssist	–		–		●	
Aanduiding op de vloer	TimeLight		TimeLight		TimeLight	
Waterverbruik per cyclus (Eco 50°C)**	9,5 l		9,5 l		9,5 l	
Geluidsniveau	42 dB (Night Program 39dB)		42 dB		44 dB	
Inhoud (bestekken)	13		13		13	
Type korven / Extra Clean Zone / RackMatic	Max Flex / ● / 3 x		Max Flex Pro / ● / 3 x		Max Flex / ● / 3 x	
Bestekmandje / Besteklade / 3e korf	● / – / als optie		● / – / als optie		● / – / als optie	
Materiaal van de kuip	Inox		Inox		Inox	
Diversen	RetroFit / EmotionLight		RetroFit		RetroFit	

Referentie	SBH4HB800E	SMH4HB800E	SBV4HB800E	SMV4HB800E	SBV4HU800E	SMV4HU800E
Serie	**Serie 4**		**Serie 4**		**Serie 4**	
Prijs*	**€ 1.209,99**	**€ 1.149,99**	**€ 1.179,99**	**€ 1.119,99**	**€ 939,99**	**€ 889,99**
Hoogte	86,5 cm	81,5 cm	86,5 cm	81,5 cm	86,5 cm	81,5 cm
Home Connect	●		●		●	
Zeolith / EfficientDry / Warmte-wisselaar	– / – / ●		– / – / ●		– / – / ●	
OpenAssist	–		–		–	
Aanduiding op de vloer	StatusLight		TimeLight		InfoLight	
Waterverbruik per cyclus (Eco 50°C)**	9,5 l		9,5 l		9,5 l	
Geluidsniveau	46 dB		46 dB		46 dB	
Inhoud (bestekken)	13		13		12	
Type korven / Extra Clean Zone / RackMatic	Flex / – / 3 x		Flex / – / 3 x		Vario / – / 3 x	
Bestekmandje / Besteklade / 3e korf	● / – / als optie		● / – / als optie		● / – / als optie	
Materiaal van de kuip	Inox		Inox		Polinox	
Diversen	RetroFit / Varioscharnier		RetroFit		RetroFit	

* Vrijblijvend aanbevolen marktprijs. BTW en Recupelbijdrage € 1 inbegrepen.
** Waterverbruik in liter per cyclus (in Eco 50°C programma).
Energielabel op een schaal van energie-efficiëntieklassen van A tot G.
AquaStop garantie en 10 jaar anti-roestgarantie op de kuip: meer info op www.bosch-home.be/nl/mybosch/gratis-verlengde-garanties.

Ovens 60 cm

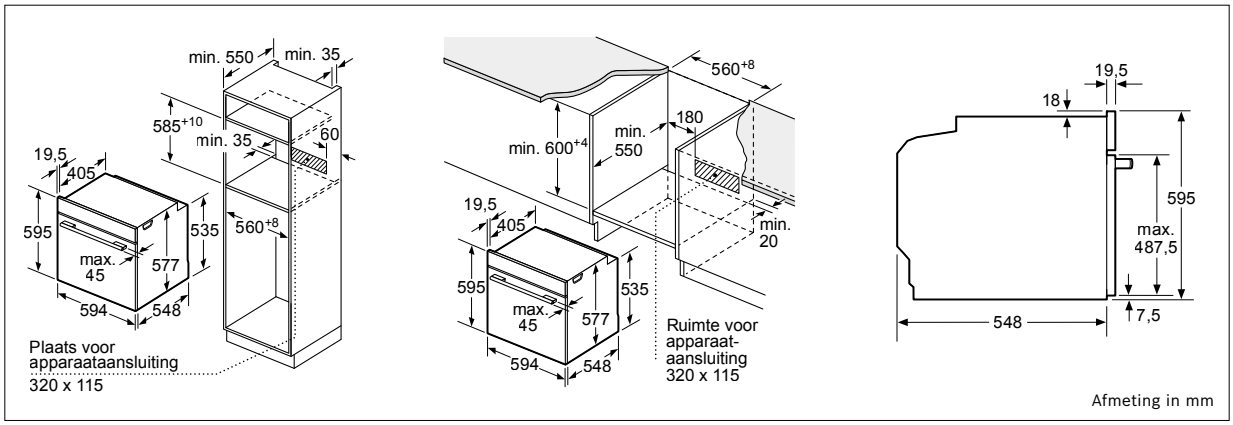

Serie 8: **HMG976KB1 – HMG936AB1 – HSG936AB1 – HSG958DB1 – HBG934AB1 – HBG974KB1 – HSG936AB1 – HSG958DB1 – HSG936AB1 – HSG958DB1**

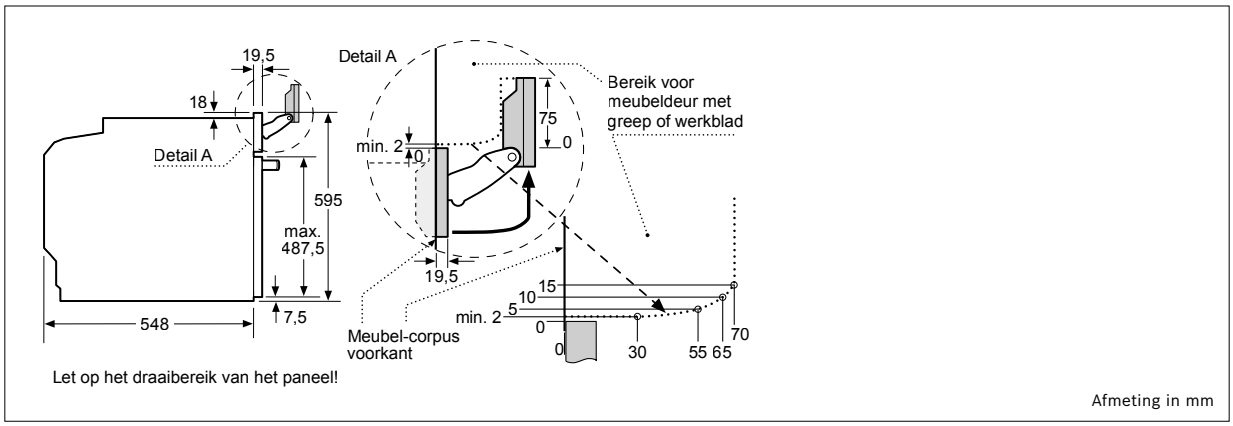

Serie 8: **HSG936AB1 – HSG958DB1**

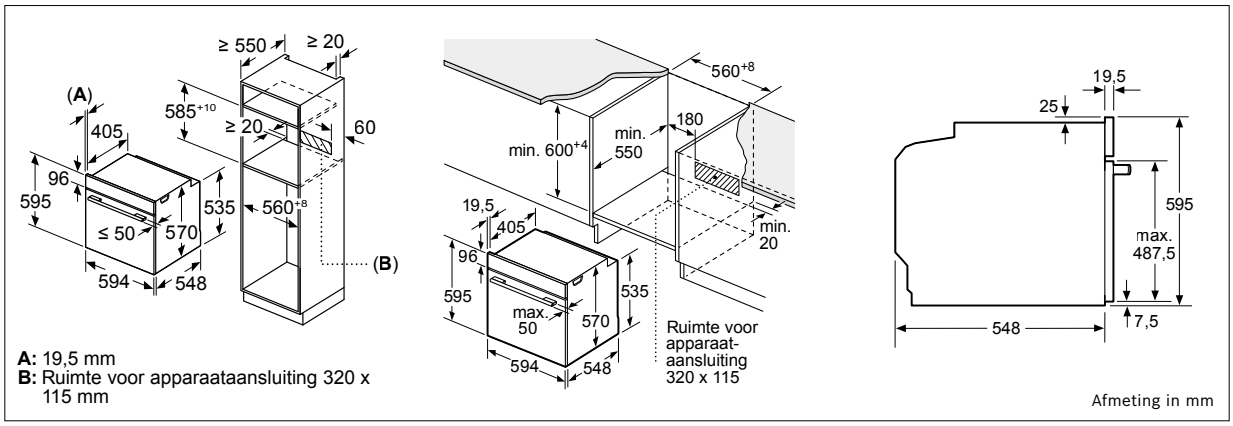

Serie 6: **HRG4785B7 – HBG4785B6 – HBG4790B1 – HBG4390B0 – HBG4575B0**
Serie 4: **HRA4720B0 – HRA4340B0 – HRA4340B1 – HBA4330S0 – HBA4330B1**

Compacte ovens 45 cm

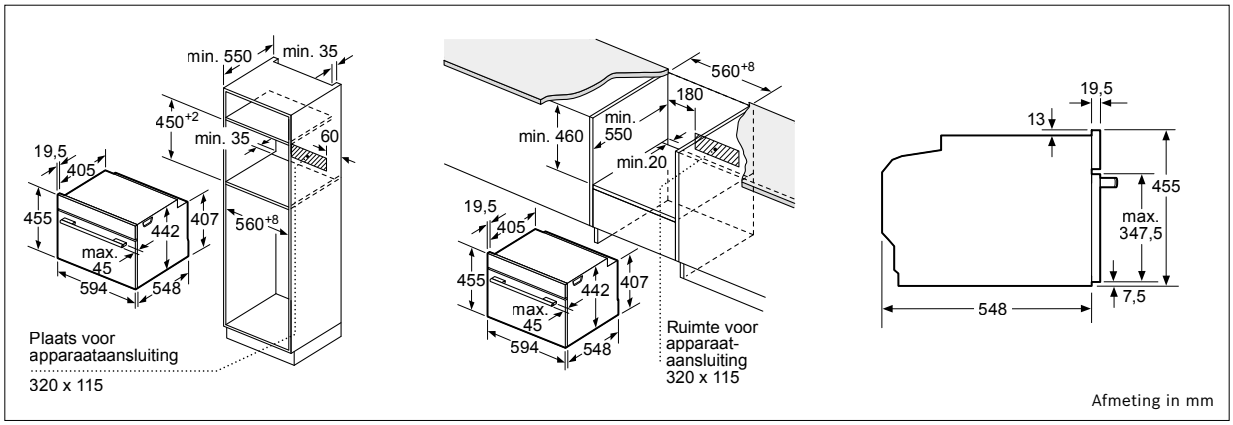

Serie 8: **CMG978NB1 – CMG936AB1S – CMG9241B1 – CBG934AB1 – CSG958DB1 – CSG936AB1 – CDG914XB1**

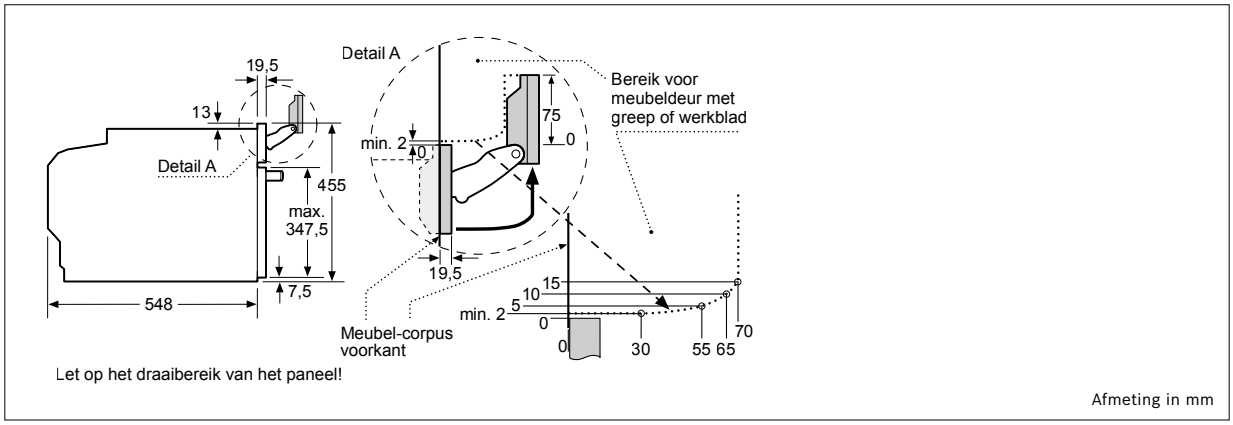

Serie 8: **CSG958DB1 – CSG936AB1 – CDG914XB1**

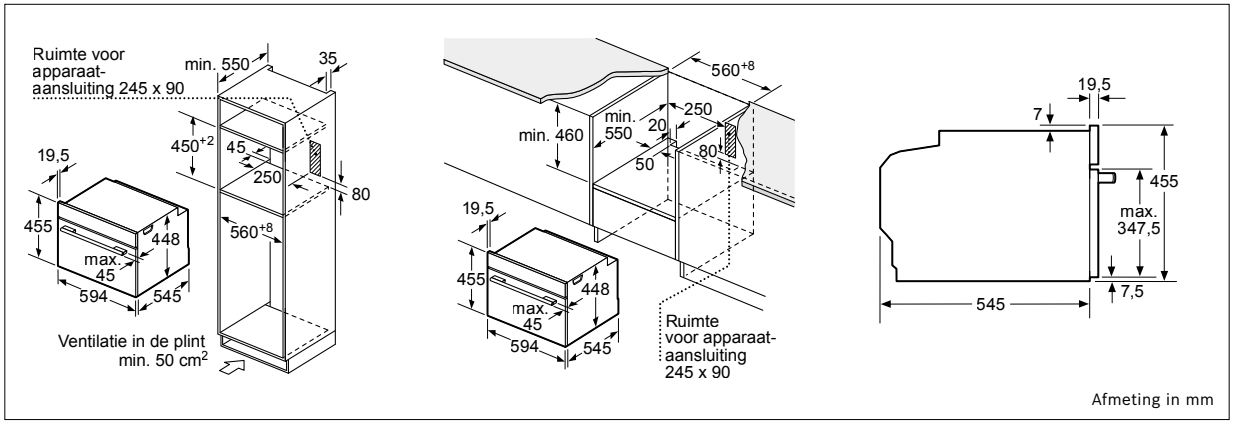

Serie 8: **CEG932XB1**

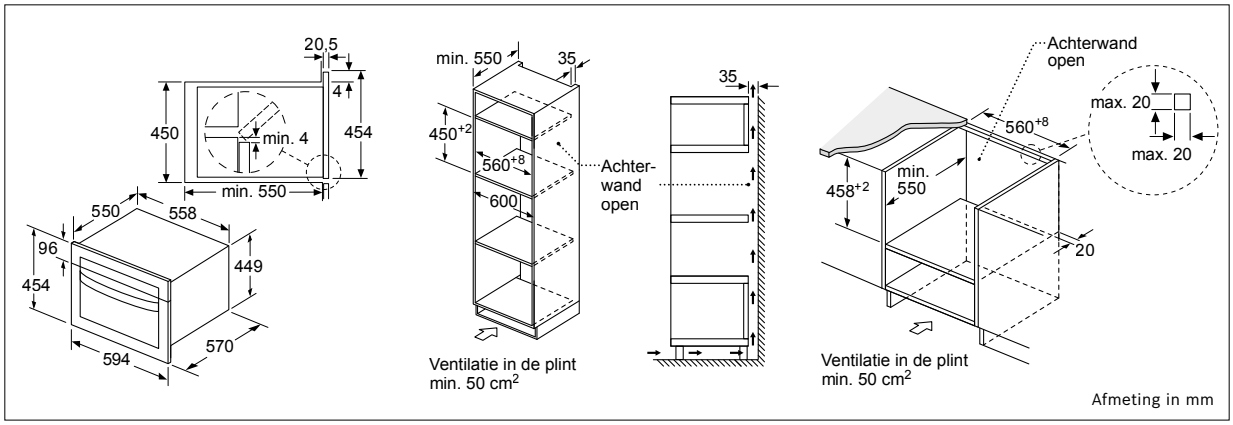

Serie 6: **CMA485GB0 – CMA485GS0**

Compacte ovens 45 cm

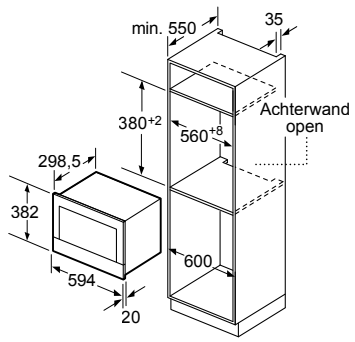

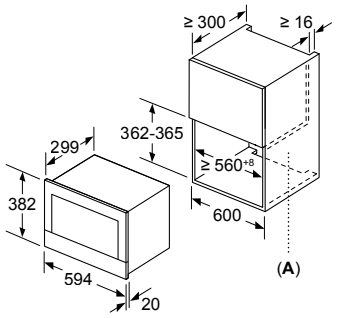

A: Achterwand open

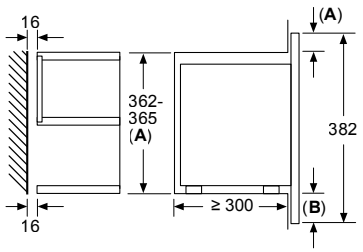

A: Overstek boven:
Nis 362: 6 mm
Nis 365: 3 mm
B: Overstek onder: 14 mm

Afmeting in mm

Serie 8: **BFR9221B1 – BFL9221B1**

Espressomachine

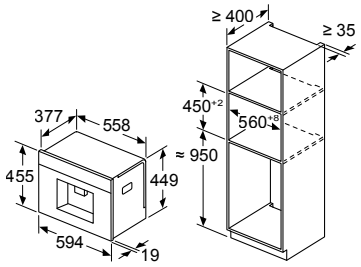

De bonen- en waterreservoirs zijn verwijderd van het front
Aanbevolen installatiehoogte 950–1450 mm

Installatie in linker hoek

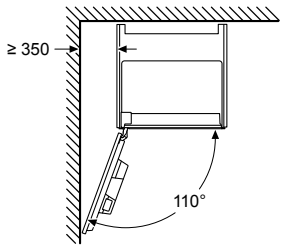

Bij gebruik van de 92° scharnierbegrenzer, is de minimale afstand tot de wand slechts 100 mm

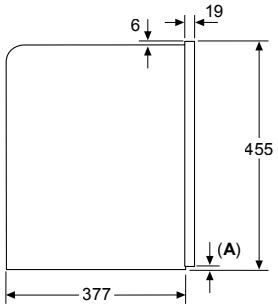

A: 7,5 mm

Afmeting in mm

Serie 8: **CTL9181B0**

Warmhoudlade

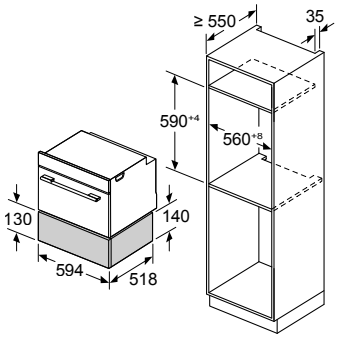

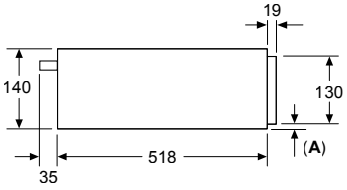

A: 7,5 mm

Compacte bakovens met apparaathoogte 455 mm kunnen zonder tussenbodem boven de warmhoudlade worden ingebouwd

Afmeting in mm

Serie 8: **BIC9101B1**

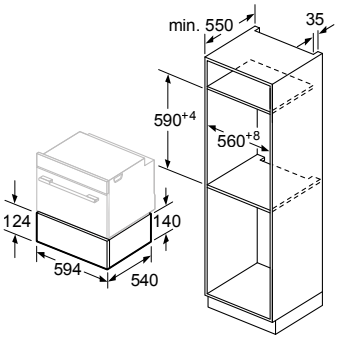

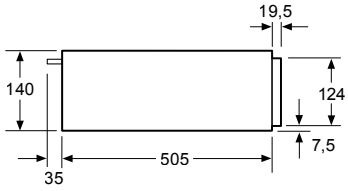

Boven een warmhoudlade kunnen compacte bakovens met een apparaathoogte van 455 mm ingebouwd worden.
Een tussenbodem is niet nodig.

Afmeting in mm

Serie 6: **BIC510NB0**

Inductiekookplaten met geïntegreerde dampkap

Kringloopwerking met afvoerkanalen tot onder meubel/plint – werkbladdiepte ≥ 600 mm

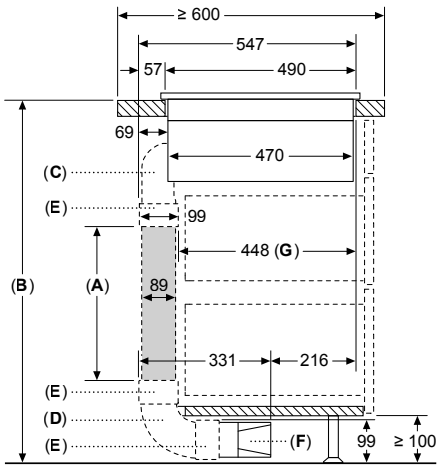

A: Buislengte
B: Keukenhoogte
C: 90° S-maat bogen
D: 90° L-maat bogen
E: Aansluitstukken
F: Diffuser
G: Ingekorte lade

Kanaalset beschikbaar voor ≥ 600mm diepe werkbladen en tot 960 mm hoogte

De installateur moet de buislengte kiezen en indien nodig op maat maken overeenkomstig de keukenhoogte

A	B
500	≤ 990
1000	> 990

Kringloopwerking met afvoerkanalen tot onder meubel/plint – werkbladdiepte ≥ 650 mm

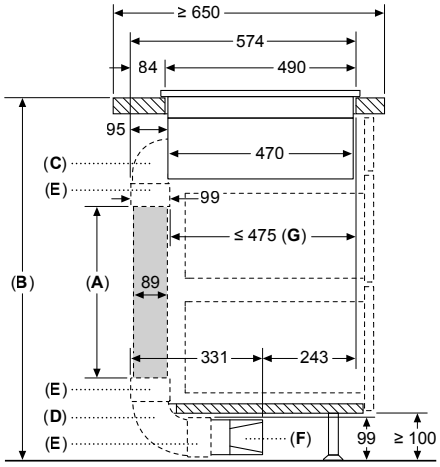

A: Buislengte
B: Keukenhoogte
C: 90° M-maat bogen
D: 90° L-maat bogen
E: Aansluitstukken
F: Diffuser
G: Ingekorte lade

De installateur moet de buislengte kiezen en indien nodig op maat maken overeenkomstig de keukenhoogte

A	B
500	≤ 940
1000	> 940

Kringloopwerking met afvoerkanalen tot onder meubel/plint – werkbladdiepte ≥ 700 mm

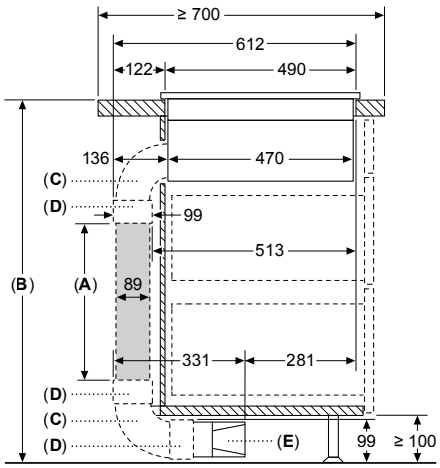

A: Buislengte
B: Keukenhoogte
C: 90° L-maat bogen
D: Aansluitstukken
E: Diffuser

Kanaalset beschikbaar voor ≥ 700 mm diepe werkbladen en tot 960 mm hoogte

De installateur moet de buislengte kiezen en indien nodig op maat maken overeenkomstig de keukenhoogte

A	B
500	≤ 960
1000	> 960

Kringloopwerking zonder afvoerkanaal Vooraanzicht – meubeluitsparing

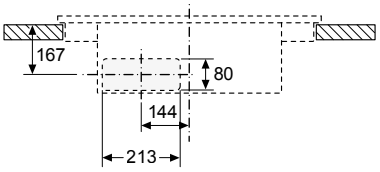

Zijaanzicht

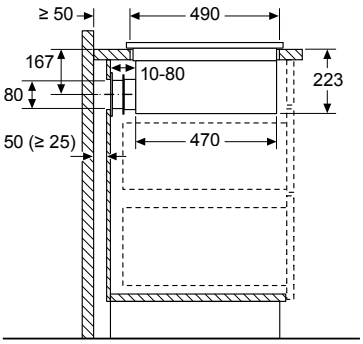

Bij installatie direct tegen de buitenwanden die niet zijn geïsoleerd (μ ≥ 0,5 W/m² °C), adviseren wij het gebruik van gedeeltelijke of volledig in kanalen uitgevoerd recirculatie-configuraties.

Luchtafvoer

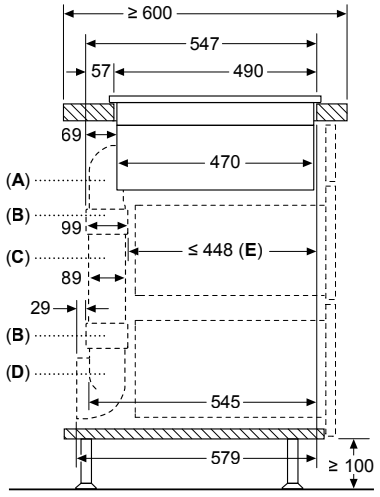

A: 90° maat S bocht
B: Aansluitstukken
C: Rechte buis
D: 90° adapter rond-plat
E: Ingekorte lade

Afmeting in mm

Voor inductiekookplaat met geïntegreerde dampkap

Inductiekookplaten met geïntegreerde dampkap

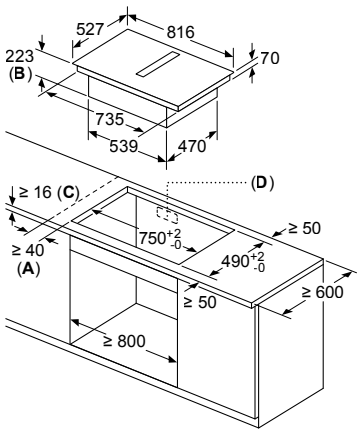

A: Minimale afstand kookplaatuitsparing tot wand
B: Inbouwdiepte
C: Het werkblad, waarin de kookzone wordt ingebouwd, moet lasten tot ca. 60 kg kunnen dragen, indien nodig met behulp van een geschikte onderconstructie.
D: In de achterwand moet een uitsparingen voor de leidingen worden gemaakt. Exacte grootte en positie kunnen uit de specifieke tekeningen worden gehaald.

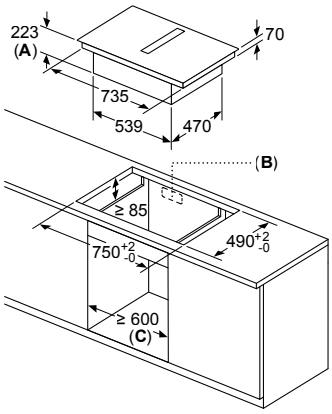

A: Uitsparingsdiepte
B: Uitsparing in achterpaneel nodig voor leidingwerk. Exacte grootte en positie kan worden overgenomen van specifieke tekening.
C: Alle modellen uit de 80 cm brede klasse kunnen worden geïnstalleerd in 60 cm brede meubels door de zijpanelen af te stellen.

Vooraanzicht

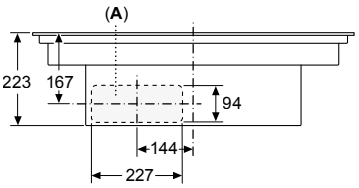

A: Direct op de achterzijde aangesloten

Vooraanzicht kringloopwerking met afvoerkanalen tot onder meubel/plint

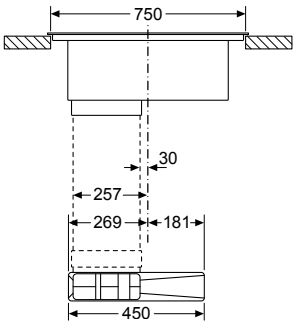

Afmeting in mm

PXX895D66E – PVQ890F25E – PVQ895F25E – PIE895B15E

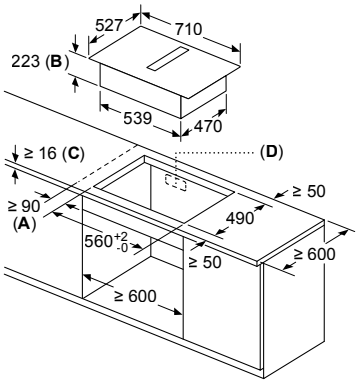

A: Minimale afstand kookplaatuitsparing tot wand
B: Inbouwdiepte
C: Het werkblad, waarin de kookzone wordt ingebouwd, moet lasten tot ca. 60 kg kunnen dragen, indien nodig met behulp van een geschikte onderconstructie.
D: In de achterwand moet een uitsparingen voor de leidingen worden gemaakt. Exacte grootte en positie kunnen uit de specifieke tekeningen worden gehaald.

Afmeting in mm

PVQ795F25E

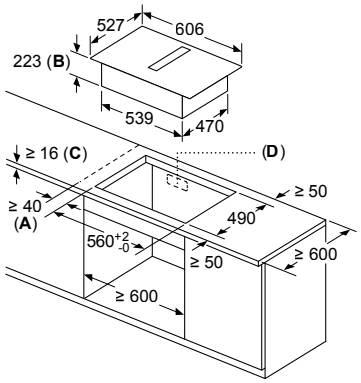

A: Minimale afstand kookplaatuitsparing tot wand
B: Inbouwdiepte
C: Het werkblad, waarin de kookzone wordt ingebouwd, moet lasten tot ca. 60 kg kunnen dragen, indien nodig met behulp van een geschikte onderconstructie.
D: In de achterwand moet een uitsparingen voor de leidingen worden gemaakt. Exacte grootte en positie kunnen uit de specifieke tekeningen worden gehaald.

Afmeting in mm

PIE695B15E

Vooraanzicht

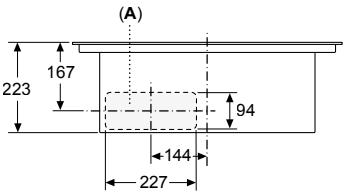

A: Direct op de achterzijde aangesloten

Vooraanzicht kringloopwerking met afvoerkanalen tot onder meubel/plint

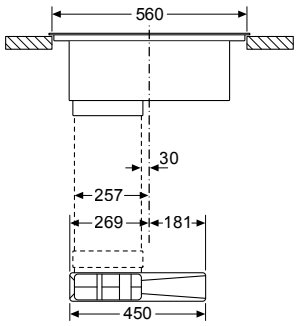

Afmeting in mm

PVQ795F25E – PIE695B15E

Vitrokeramische inductiekookplaten

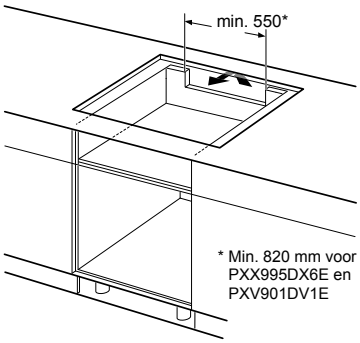

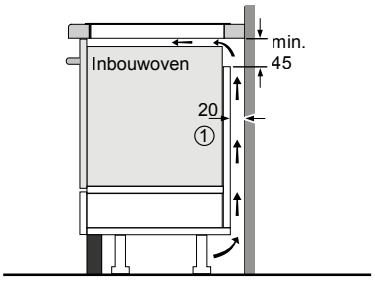

① Er moet voor een ventilatiespleet worden gezorgd.

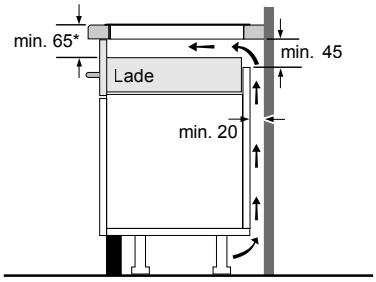

* Minimale afstand: 70 mm voor PXV901DV1E en PXV821DV5E

Algemeen schema geldig voor alle kookplaten

Afmeting in mm

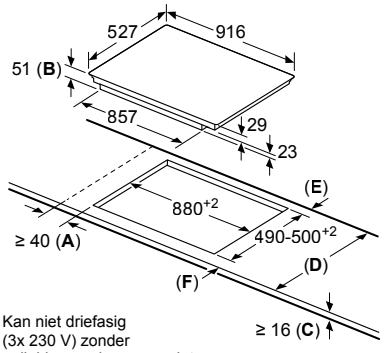

Kan niet driefasig (3x 230 V) zonder nulleider worden aangesloten.

A: Minimum afstand van de kookplaatuitsparing tot de wand.
B: Inbouwdiepte
C: De ruimte tussen het oppervlakte van het werkblad en de bovenkant van het front van de oven moet 30 mm zijn. Raadpleeg de ruimtevereisten voor de oven.

Het werkblad waarin de kookplaat wordt geïnstalleerd moet bestand zijn tegen belastingen van ca. 60 kg; maak indien nodig gebruik van geschikte steunconstructies.

D	E	F
585-600	50	≥ 35
> 600	≥ 50	≥ 50

Afmeting in mm

PXX995DX6E

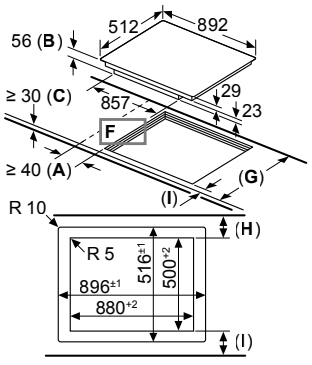

A: Minimum afstand van de kookplaatuitsparing tot de wand.
B: Inbouwdiepte
C: De vrije ruimte tussen het oppervlak van het werkblad en de bovenkant van het front van de oven moet 30 mm bedragen. Raadpleeg de ruimtevereisten voor de oven.
D: Max. 1 aanschuining
E: $6.5^{+0.5}$

Het werkblad waarin de kookplaat moet worden geïnstalleerd moet bestand zijn tegen belastingen van ca. 60 kg; er moeten geschikte steunconstructies worden gebruikt indien nodig.

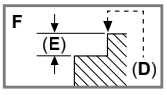

G	H	I
585-600	50	≥ 35
> 600	≥ 50	≥ 50

Kan niet driefasig (3x 230 V) zonder nulleider worden aangesloten.

Afmeting in mm

PXV901DV1E

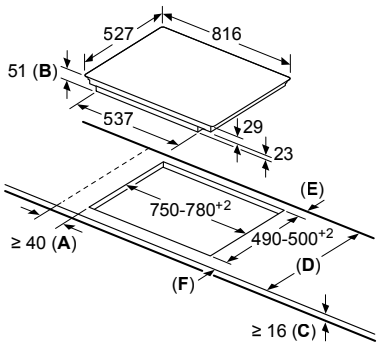

A: Minimum afstand van de kookplaatuitsparing tot de wand.
B: Inbouwdiepte
C: De vrije ruimte tussen het oppervlak van het werkblad en de bovenkant van het front van de oven moet 30 mm bedragen. Raadpleeg de ruimtevereisten voor de oven.

Het werkblad waarin de kookplaat moet worden geïnstalleerd moet bestand zijn tegen belastingen van ca. 60 kg; er moeten geschikte steunconstructies worden gebruikt indien nodig.

D	E	F
585-600	50	≥ 35
> 600	≥ 50	≥ 50

Afmeting in mm

PXY895DX6E – PXV890DV5E – PXV895DV5E – PVW895FC5E – PIV895FC5E

Vitrokeramische inductiekookplaten

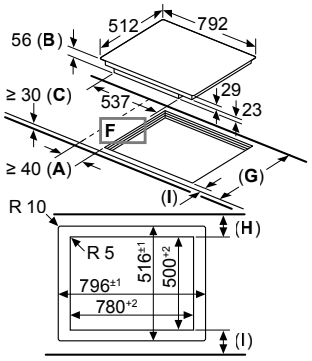

A: Minimum afstand van de kookplaatuitsparing tot de wand.
B: Inbouwdiepte
C: De vrije ruimte tussen het oppervlak van het werkblad en de bovenkant van het front van de oven moet 30 mm bedragen. Raadpleeg de ruimtevereisten voor de oven.
D: Max. 1 aanschuining
E: $6.5^{+0.5}$

Het werkblad waarin de kookplaat moet worden geïnstalleerd moet bestand zijn tegen belastingen van ca. 60 kg; er moeten geschikte steunconstructies worden gebruikt indien nodig.

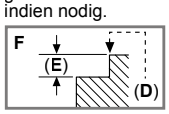

G	H	I
585-600	50	≥ 35
> 600	≥ 50	≥ 50

Afmeting in mm

PXV821DV5E

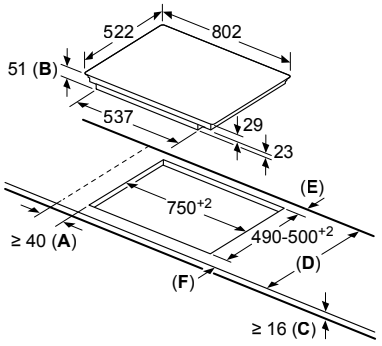

A: Minimum afstand van de kookplaatuitsparing tot de wand.
B: Inbouwdiepte
C: De vrije ruimte tussen het oppervlak van het werkblad en de bovenkant van het front van de oven moet 30 mm bedragen. Raadpleeg de ruimtevereisten voor de oven.

Het werkblad waarin de kookplaat moet worden geïnstalleerd moet bestand zijn tegen belastingen van ca. 60 kg; er moeten geschikte steunconstructies worden gebruikt indien nodig.

D	E	F
585-600	50	≥ 35
> 600	≥ 50	≥ 50

Afmeting in mm

PIE861BB5E

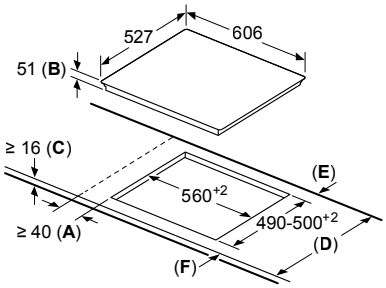

A: Minimum afstand van de kookplaatuitsparing tot de wand.
B: Inbouwdiepte
C: De speling tussen het oppervlak van het werkblad en de bovenkant van de voorkant van de oven moet 30 mm zijn. Raadpleeg de ruimtevereisten voor de oven.

Het werkblad waarin de kookplaat wordt geïnstalleerd moet bestand zijn tegen belastingen van ca. 60 kg; indien nodig moeten geschikte steunconstructies worden gebruikt.

D	E	F
585-600	50	≥ 35
> 600	≥ 50	≥ 50

Afmeting in mm

PXY695DX6E – PXX695FC5E – PXE695DV5E – PVQ695FC5E – PIE695FC5E

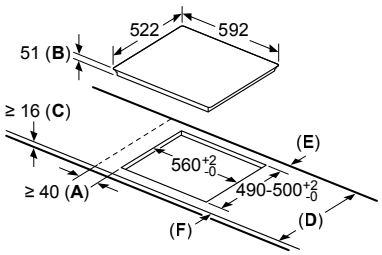

A: Minimum afstand van de kookplaatuitsparing tot de wand.
B: Inbouwdiepte
C: De speling tussen het oppervlak van het werkblad en de bovenkant van de voorkant van de oven moet 30 mm zijn. Raadpleeg de ruimtevereisten voor de oven.

Het werkblad waarin de kookplaat wordt geïnstalleerd moet bestand zijn tegen belastingen van ca. 60 kg; indien nodig moeten geschikte steunconstructies worden gebruikt.

D	E	F
585-600	50	≥ 35
> 600	≥ 50	≥ 50

Afmeting in mm

PIE661BB5E

Dampkappen

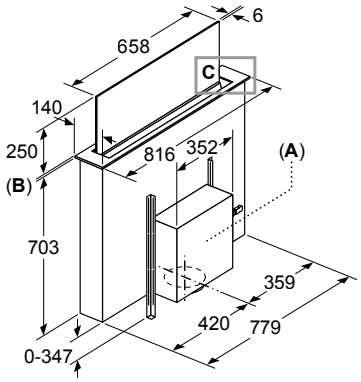

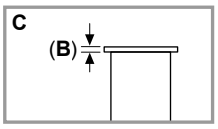

A: Montage motor-unit aan voor-/achterzijde of met max. 3 m afstand zijdelings verspringend (speciale accessoires nodig)

Motoreenheid moet altijd toegankelijk zijn

B: 5,5 mm

Standaard inbouw

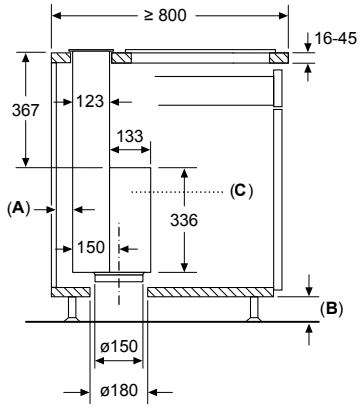

A: ≥ 20 mm tussen aanzuigbereik Guided Air en meubelwand

B: ≥ 60 mm voor alle luchtrecirculatie

≥ 100 mm voor luchtafvoer met kanaal in de plint

Combinatie met elektrische kookplaat

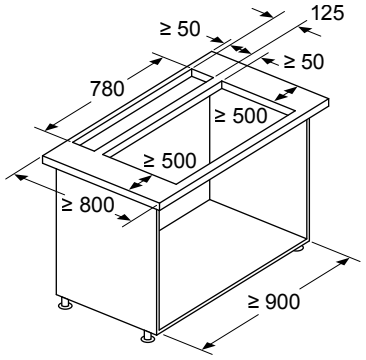

C: Motoreenheid moet altijd toegankelijk zijn

Combinatie met gaskookplaat niet mogelijk

Let op het volgende om vermogensverliezen te vermijden:

- Geen bovenkast boven het apparaat monteren
- Afstand open schapelementen boven het apparaat min. 650 mm (advies)
- Afstand link/rechts tussen apparaat en wand / naastgelegen bovenkast min. 500 mm
- Afstand tussen apparaatframe en wand min. 50 mm

Naadloze inbouw
(Speciale accessoires noodzakelijk)

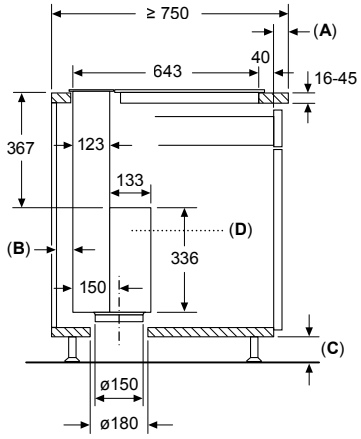

A: Uitsteeklengte werkblad - corpus

B: ≥ 20 mm tussen aanzuigbereik Guided Air en meubelwand

Combinatie met elektrische kookplaat
Naadloze inbouw

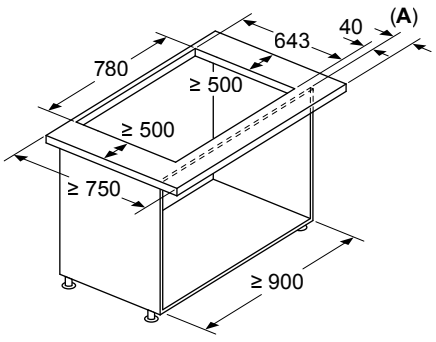

C: ≥ 60 mm voor alle luchtrecirculatie

≥ 100 mm voor luchtafvoer met kanaal in de plint

D: Motoreenheid moet altijd toegankelijk zijn

A: Uitsteeklengte werkblad - corpus

Combinatie met gaskookplaat niet mogelijk

Let op het volgende om vermogensverliezen te vermijden:

- Geen bovenkast boven het apparaat monteren
- Afstand open schapelementen boven het apparaat min. 650 mm (advies)
- Afstand link/rechts tussen apparaat en wand / naastgelegen bovenkast min. 500 mm
- Afstand tussen apparaatframe en wand min. 50 mm

Afmeting in mm

DDW88MM66

Dampkappen

Ventilatoruitlaat kan in alle vier de richtingen gedraaid worden

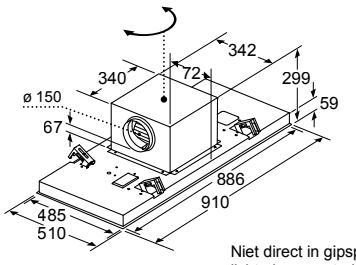

Luchtafvoer

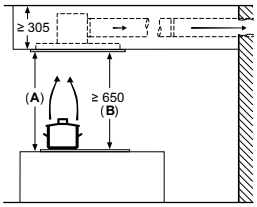

Circulatielucht

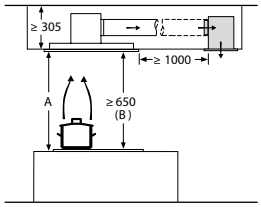

Circulatielucht

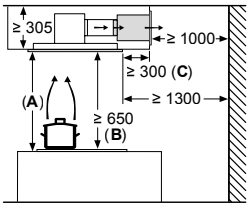

A: Optimale prestaties 700-1500
B: Vanaf bovenkant pannendrager
C: De afstand kan tot 70 mm worden gereduceerd, mits de hoogte van het verlaagde plafond ≥ 340 mm bedraagt.

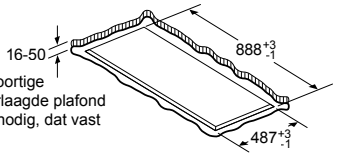

Niet direct in gipsplaten of gelijksoortige lichte bouwmaterialen van het verlaagde plafond monteren. Een geschikt frame is nodig, dat vast in het betonplafond is bevestigd.

Afmeting in mm

DRC99PS25

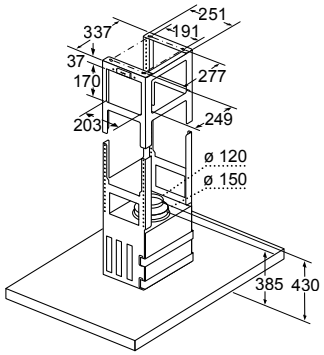

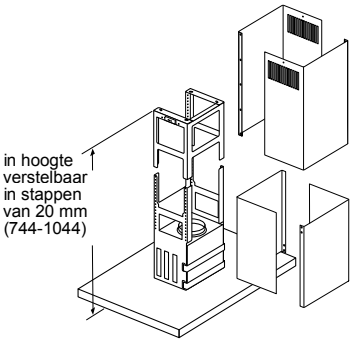

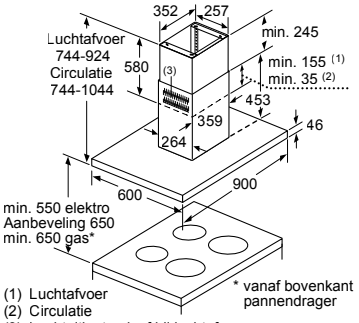

(1) Luchtafvoer
(2) Circulatie
(3) Luchtuitlaat - sleuf bij luchtafvoer naar onderen monteren

Afmeting in mm

DIB91JN55

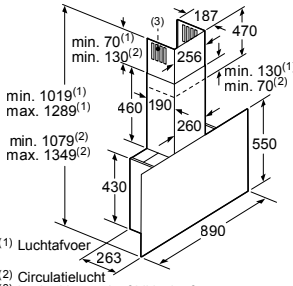

(1) Luchtafvoer
(2) Circulatielucht
(3) Luchtuitlaat - sleuf bij luchtafvoer naar onderen monteren

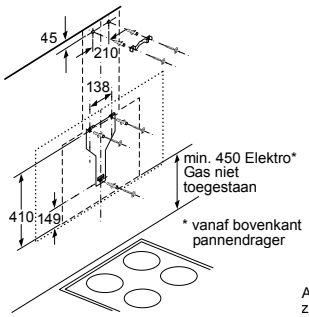

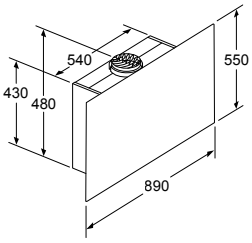

Apparaat in circulatiemodus zonder kanaal
Circulatieset nodig

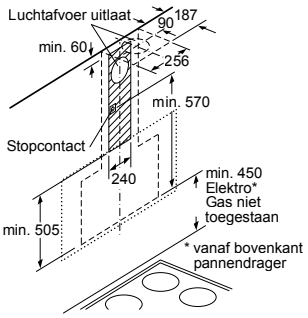

Afmeting in mm

DWF97RW62

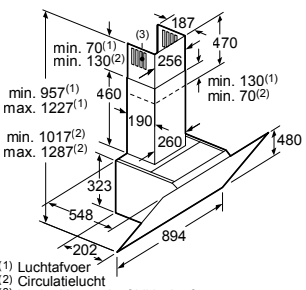

(1) Luchtafvoer
(2) Circulatielucht
(3) Luchtuitlaat - sleuf bij luchtafvoer naar onderen monteren

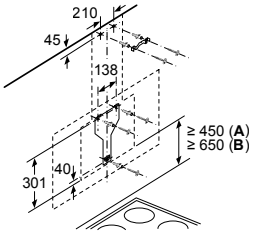

Vanaf bovenkant pannendrager

A: Elektrisch
B: Gas

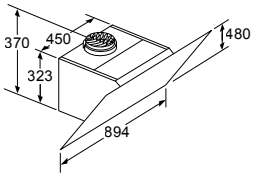

Apparaat in circulatiemodus zonder kanaal
Circulatieset nodig

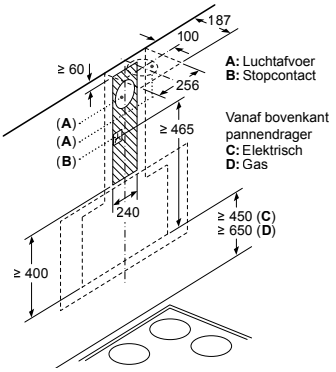

A: Luchtafvoer
B: Stopcontact

Vanaf bovenkant pannendrager
C: Elektrisch
D: Gas

Afmeting in mm

DWK98PS62

Dampkappen

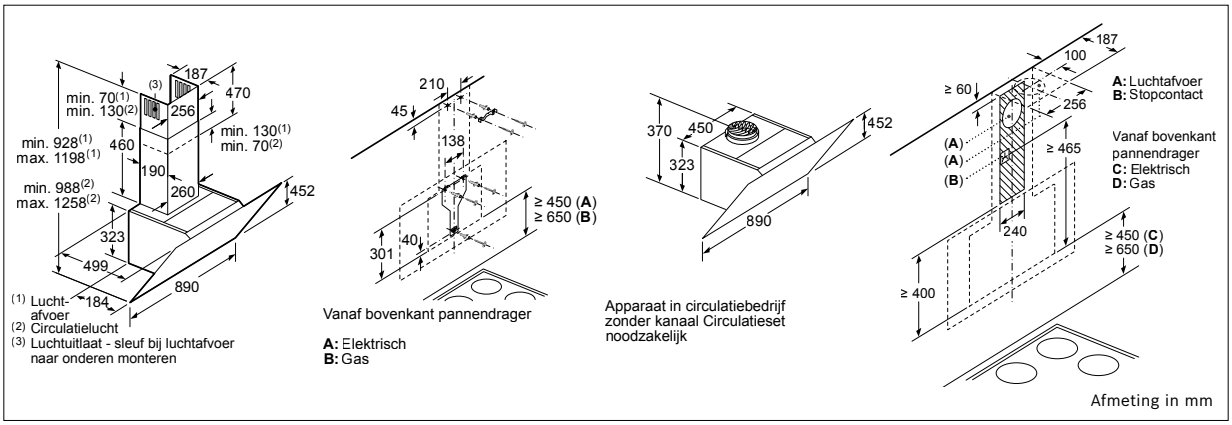

DWK98JQ66

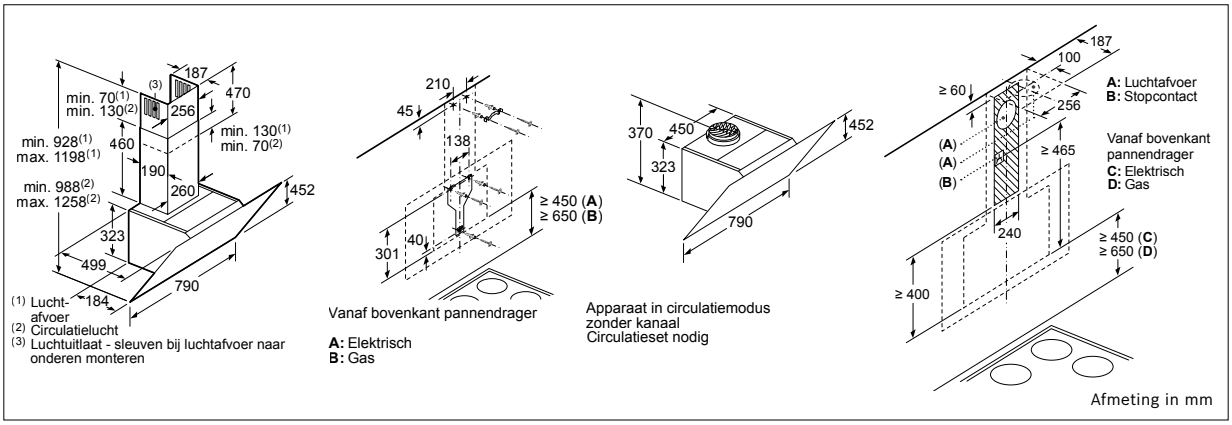

DWK87CM66

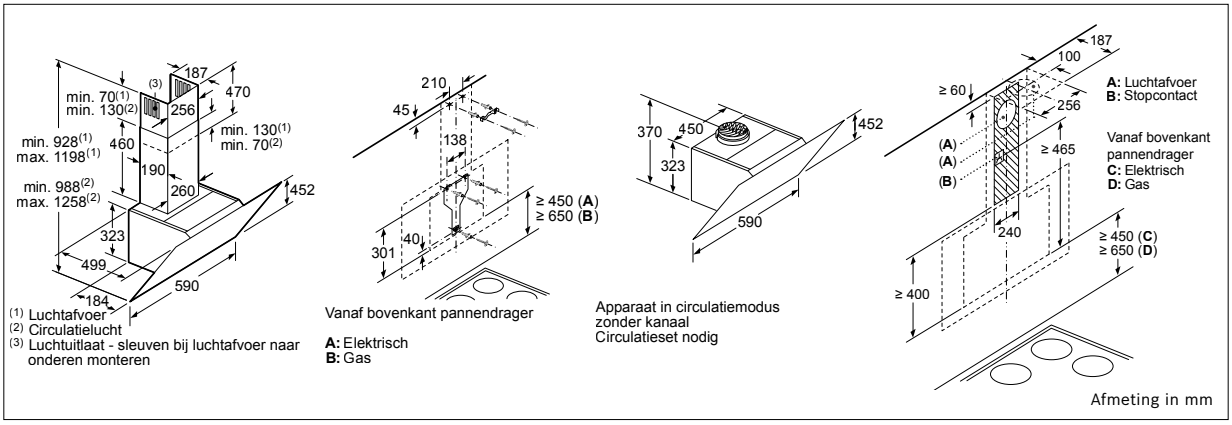

DWK67CM66

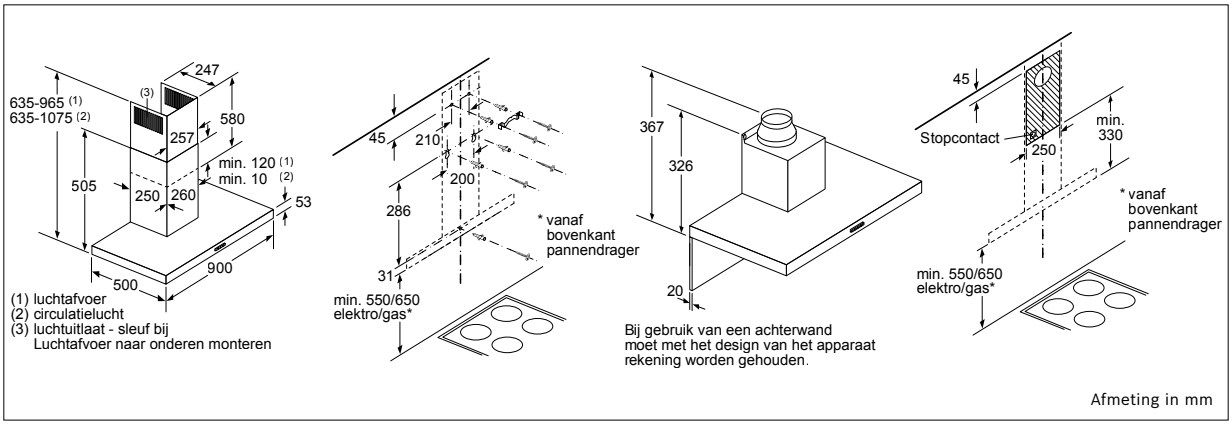

DWB96DM65

Dampkappen

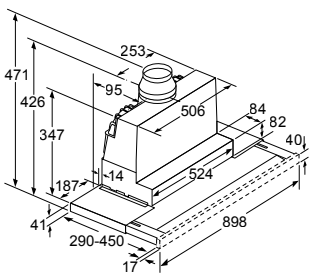

Diepteaanpassing van de filterafzuigkap afzuigkap tot 29 mm mogelijk

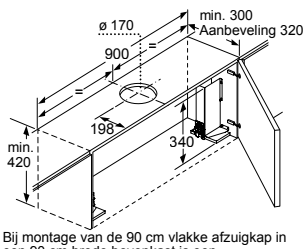

Bij montage van de 90 cm vlakke afzuigkap in een 90 cm brede bovenkast is een montageset noodzakelijk. De beide montagebeugels worden links en rechts in het meubel vast geschroefd. Montage volgens slabloon.

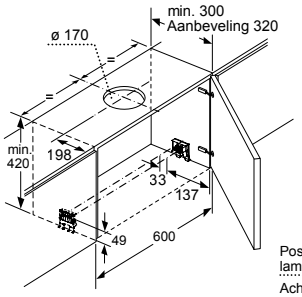

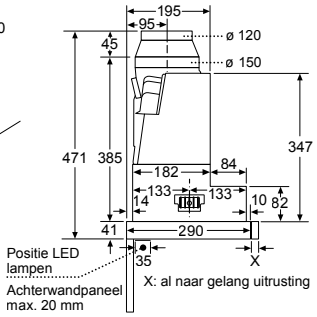

Afmeting in mm

DFR097T51

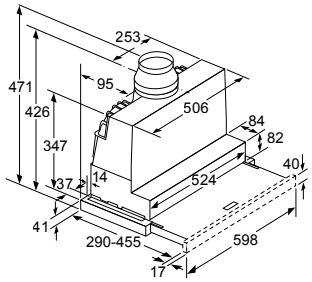

Diepteaanpassing van de filterafzuigkap tot 29 mm mogelijk

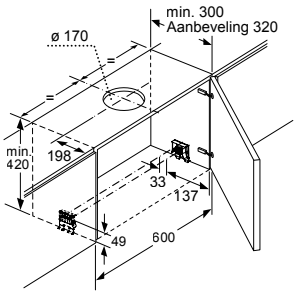

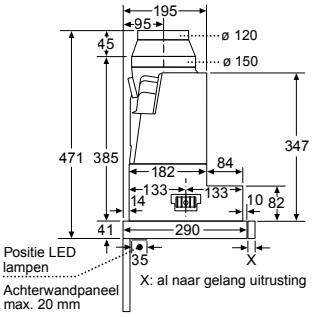

Afmeting in mm

DFR067T51

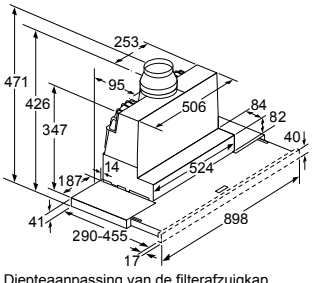

Diepteaanpassing van de filterafzuigkap afzuigkap tot 29 mm mogelijk

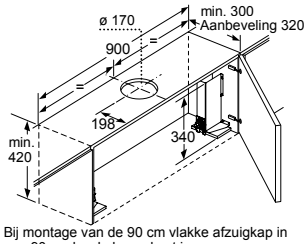

Bij montage van de 90 cm vlakke afzuigkap in een 90 cm brede bovenkast is een montageset noodzakelijk. De beide montagebeugels worden links en rechts in het meubel vast geschroefd. Montage volgens slabloon.

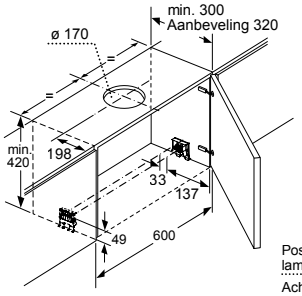

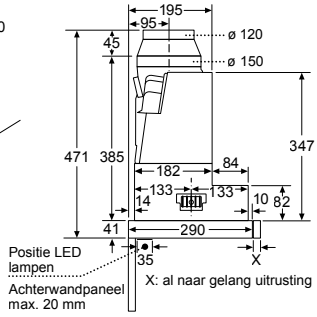

Afmeting in mm

DFR097A52

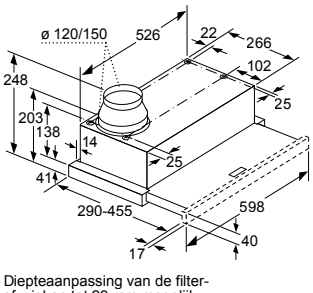

Diepteaanpassing van de filterafzuigkap tot 29 mm mogelijk

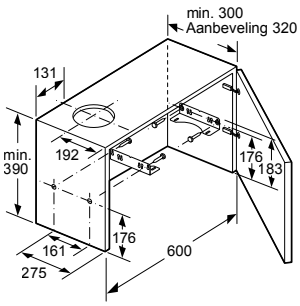

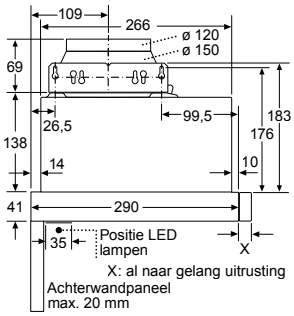

Afmeting in mm

DFM064A52

Ventilatiekanalen in inox

Ventilatiekanaal – Inox: verlengstuk van het telescopisch gedeelte voor een eilanddampkap (de totale hoogte hangt af van het dampkaptype). Geschikt voor luchtafvoer of kringloopwerking.

DIB91JN55

DHZ1246	**€ 158,99***
Ventilatiekanaal voor eilanddampkap – 110 cm. Voor een max. hoogte van het schouwgedeelte van 110 tot 150 cm. Vereist montagesetverlenging 50 cm.	
DHZ1256	**€ 211,99***
Ventilatiekanaal voor eilanddampkap – 160 cm. Voor een max. hoogte van het schouwgedeelte van 160 tot 200 cm. Vereist montagesetverlenging 100 cm (DHZ1253).	
DHZ1253	**€ 137,99***
Verbindingselement voor ventilatiekanaal – 100 cm. De totale hoogte hangt af van het dampkaptype.	
DHZ1251	**€ 84,99***
Verbindingselement voor ventilatiekanaal – 50 cm. De totale hoogte hangt af van het dampkaptype.	
DHZ1231	**€ 105,99***
Adapters geschikt voor een helling van 20° tot 45°. Bevestiging links / rechts.	
DHZ1241	**€ 105,99***
Adapters geschikt voor een helling van 20° tot 45° Bevestiging voor / achter.	

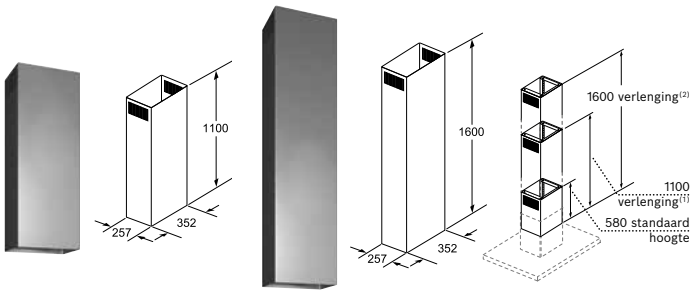

(1) = een extra montageverlenging van 500 mm is nodig
(2) = daarnaast is een montage- verlenging van 1000 mm nodig

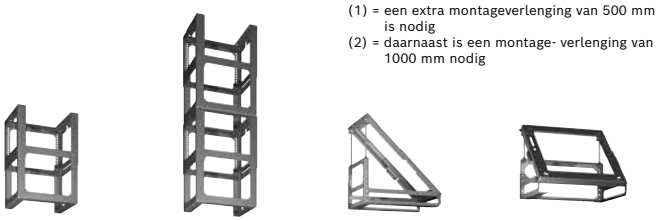

DHZ1251 DHZ1253 DHZ1231 DHZ1241

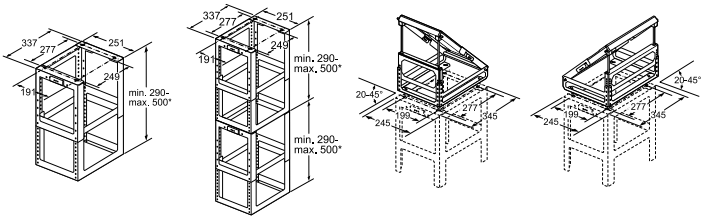

* hoogte verstelbaar in 10 mm stappen

Afmeting in mm

Installatiekanalen voor dampkappen

De lijst met accessoires hieronder is verkrijgbaar via onze afdeling Verkoop onderdelen op **02/4757130** of **via het e-mailadres bru-spareparts@bshg.com**.

Een goede keuze en installatie van het bebuizingssysteem heeft niet alleen een positieve invloed op efficientie van de dampkap, maar ook op het geproduceerde geluid.

00571656 Aluflex-buis – Gegolfd aluminium Ø150 x 600-3000 mm	
00574091 Rond kanaal – Zachte kunststof Ø150 x 1000 mm	
17006046 Vlakkanaal – Zacht kunststof 222 x 89 x 1000 mm (DN 150)	
00574096 Verbindingsstuk – Kunststof Ø150 mm	
17006051 Overgangstuk vlak naar rond – Kunststof Van Ø150 mm tot (227 x 94 mm / DN 150)	
17006050 Verbindingsstuk vlak – Kunststof 227 x 94 mm (DN 150)	
00574092 Bocht 90° – Kunststof Ø150 mm	
17006048 Bocht 90° – Verticaal – Kunststof 227 x 94 mm (DN 150)	

17006049 Bocht 90° – Horizontaal – Kunststof 227 x 94 mm (DN 150)	
00571651 Bocht 15° – Horizontaal – Kunststof 227 x 94 mm (DN 150)	
17006052 Overgangstuk vlak naar rond 90º – Kunststof – Ø150 mm	
00264765 Terugslagklep – Om ter hoogte van de luchtafvoeropening van de dampkap te plaatsen – Ø150 mm	
00571661 Muuraansluiting – gevelklep Roestvrij staal (directe verbinding met vlakkanaal 150)	
00571829 Folietape – Voor kunststof 10m	
00341278 Folietape voor alu 25m	

* Vrijblijvend aanbevolen marktprijs BTW inbegrepen.

Integreerbare Bottom-Freezers

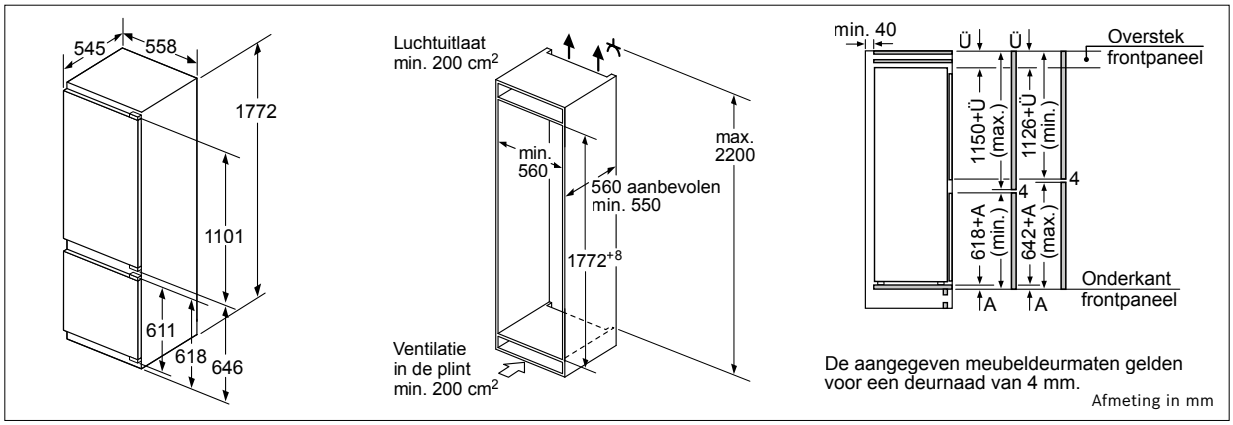

KIF87SDB0

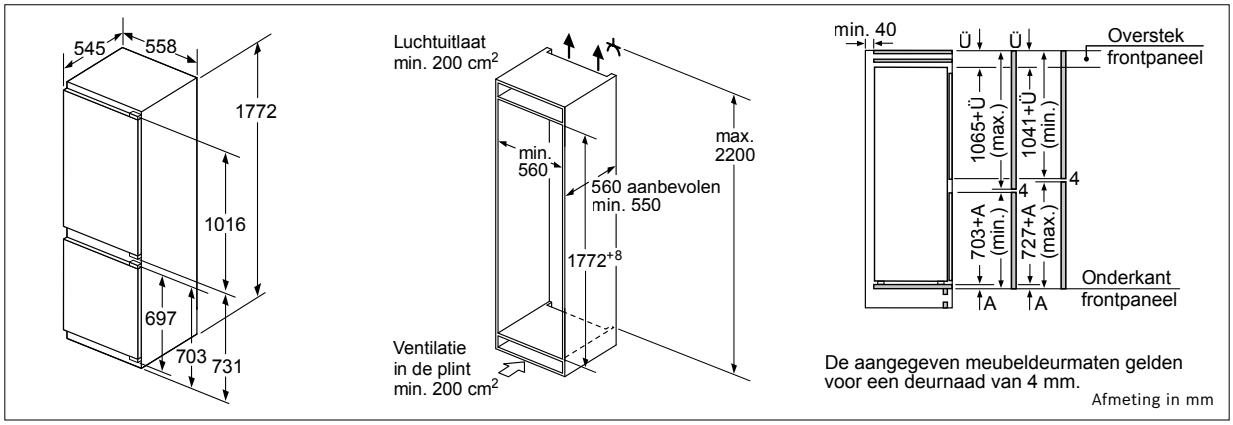

KIN86HDF0 – KIS86HDD0 – KIS86SDE0

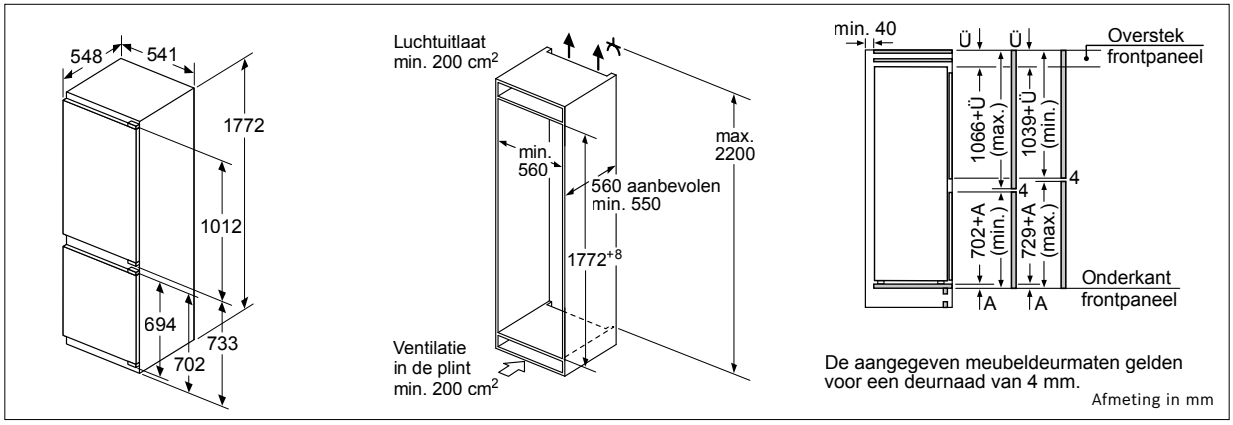

KIN86SFE0 – KIV86SFE0 – KIV86SFF1

Integreerbare koelkasten

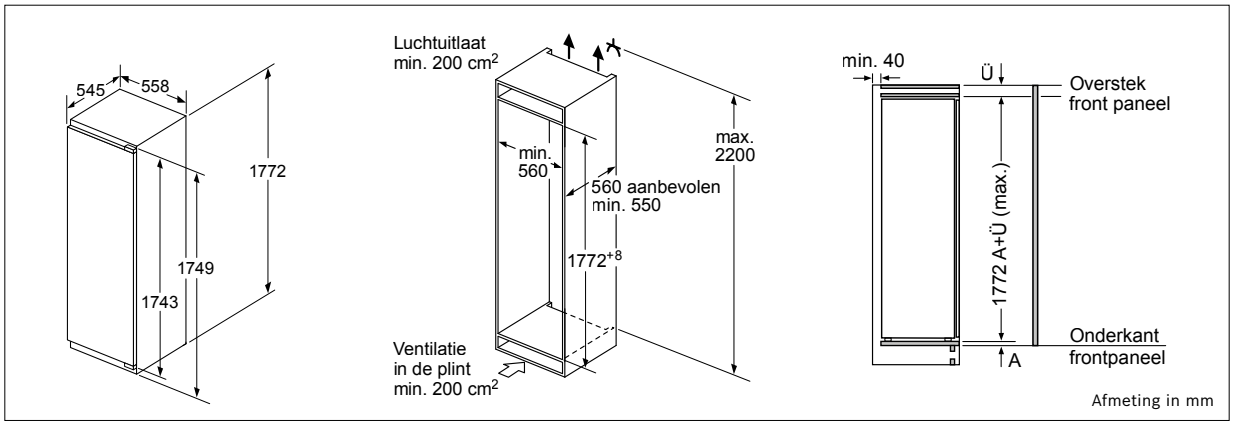

KIL82SOE0 – KIR81SOE0

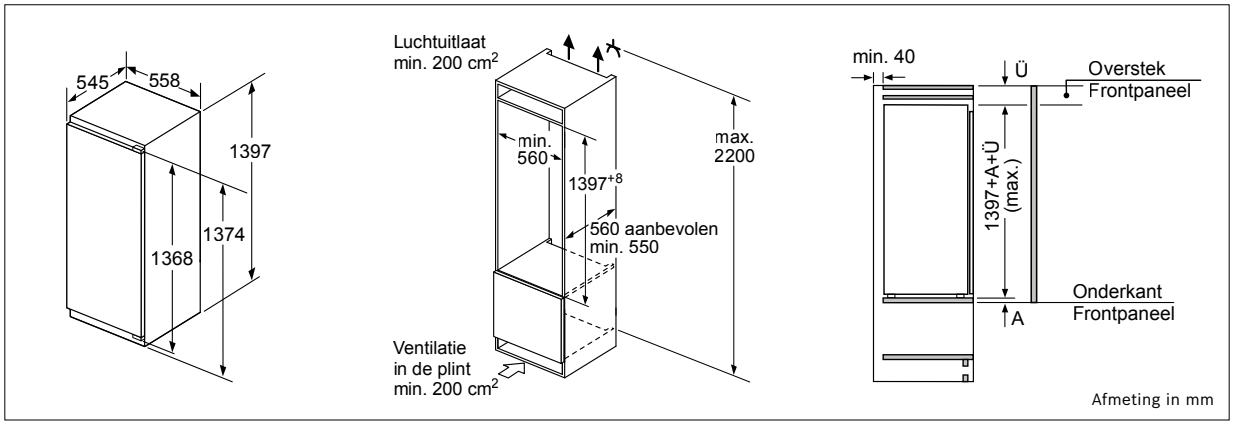

KIF51SDD0 – KIF52SDF0

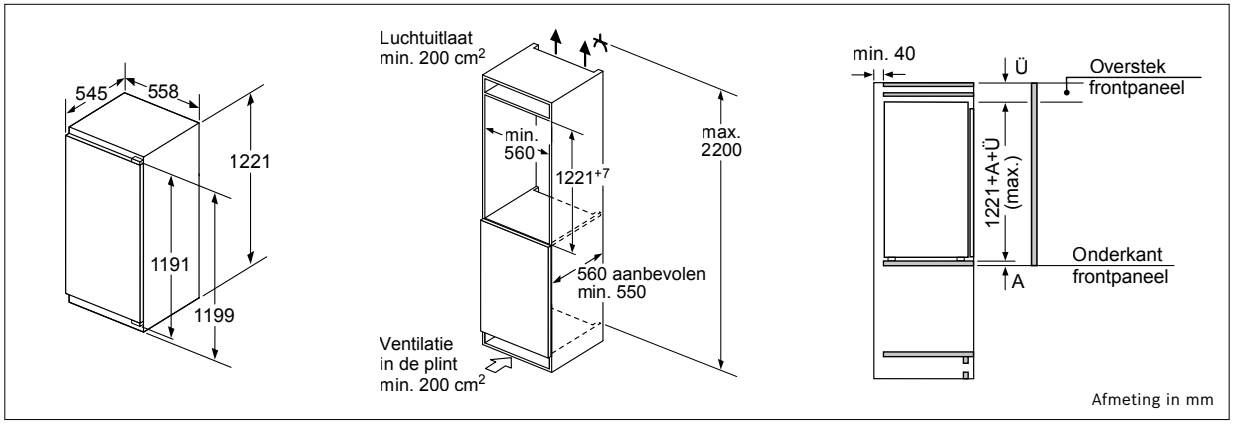

KIF41SDD0 – KIL42SDF0 – KIR41SDD0 – KIR41SDF0

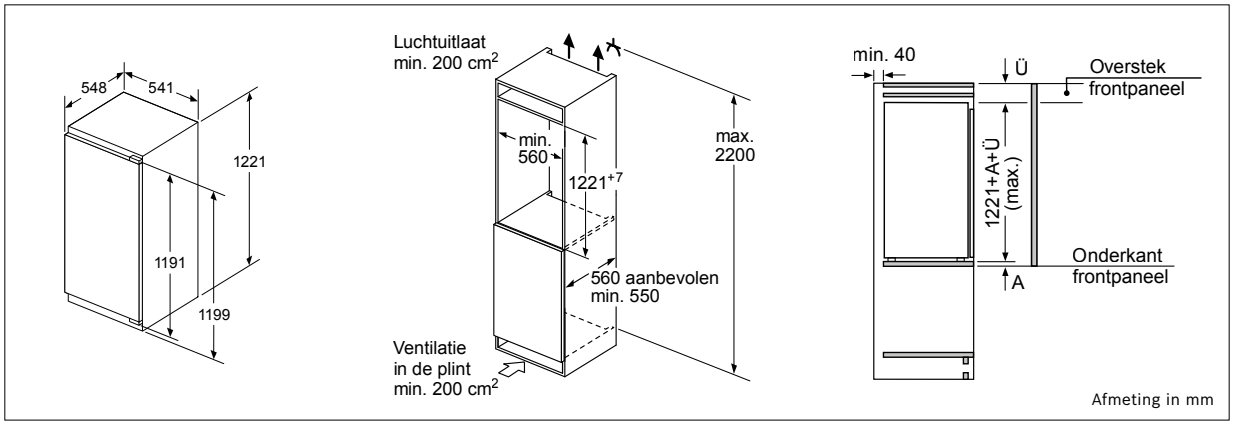

KIL42SFE0 – KIR41SFE0

Integreerbare koelkasten

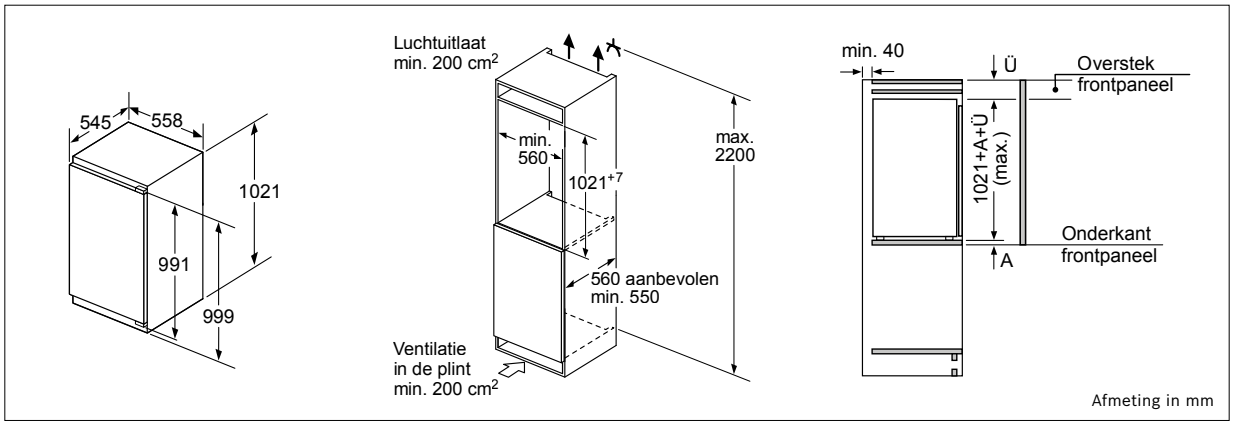

KIR31SDF0

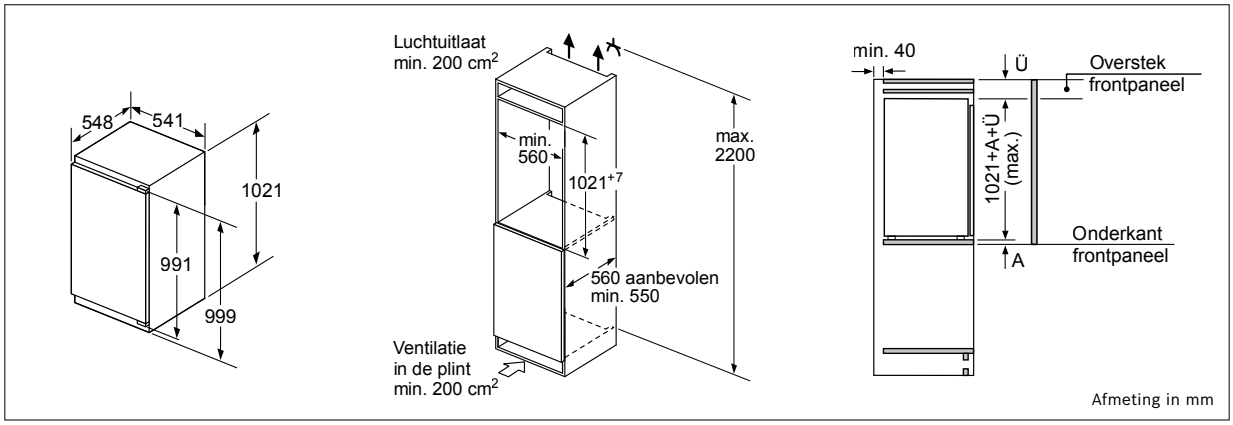

KIR31SFE0

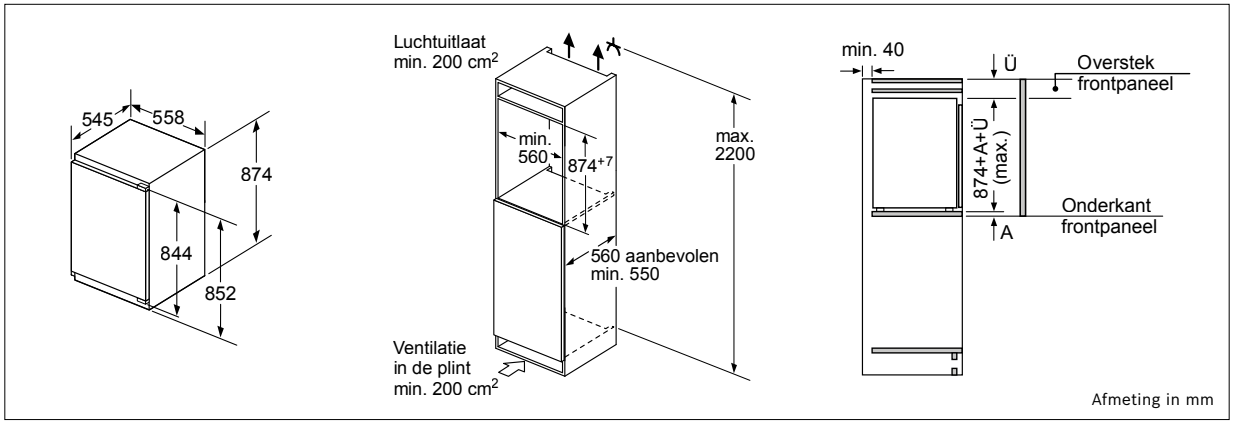

KIR21SDD0

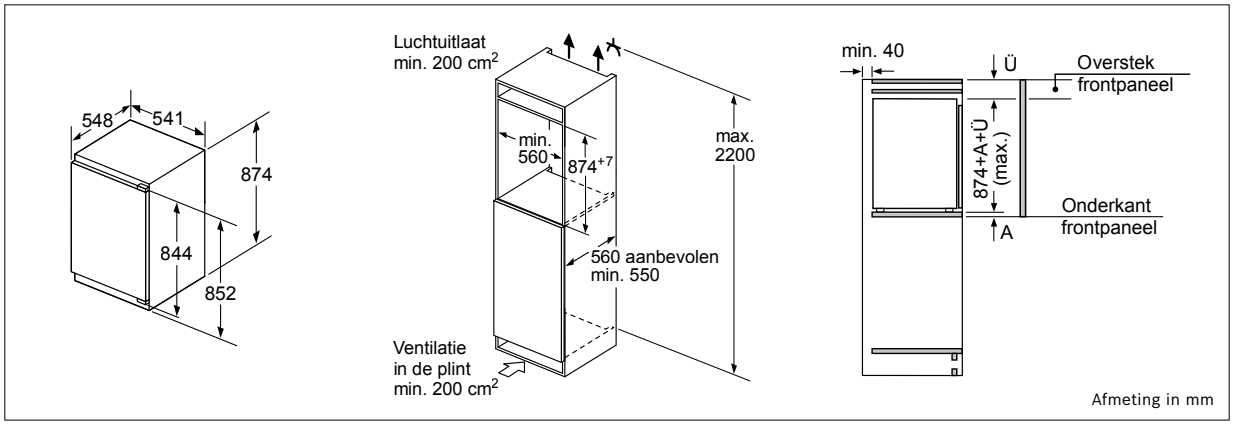

KIR21SFE0

Vaatwassers

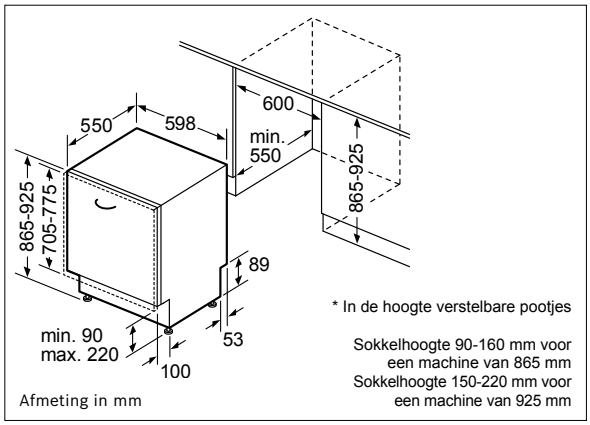

SBD... – SBV...

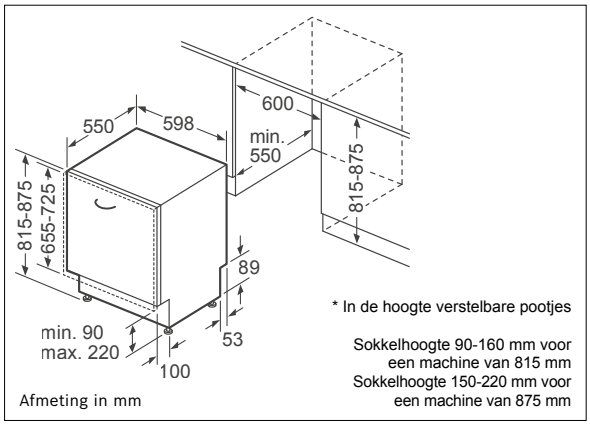

SMD... – SMV...

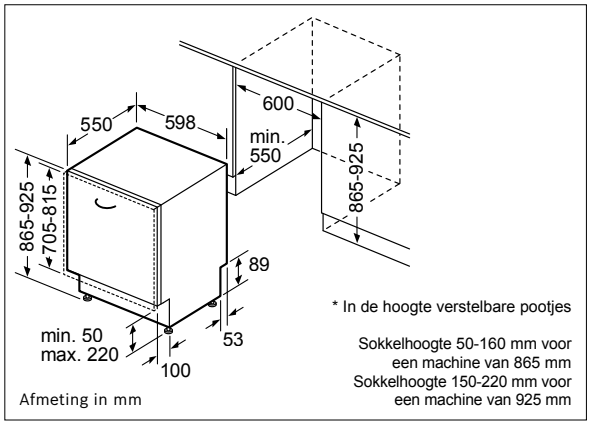

SBH... – SBT...

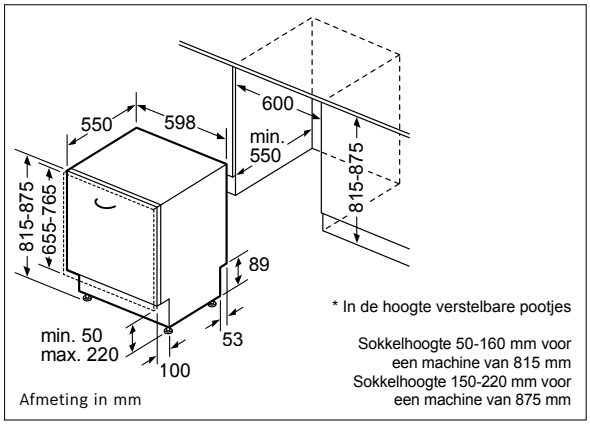

SMH... – SMT...

Ref.	Toebehoren vaatwassers	Prijs *	SBD8TC800E	SMD8TC800E	SBT6TC800E	SMT6TC800E	SBV6TC802E	SMV6TC802E	SBD8ZB801E	SMD8ZB801E	SBD6ZB801E	SMD6ZB801E	SMT6EB800E	SBV6EB800E	SMV6EB800E	SBV6ZB801E	SMV6ZB801E	SBD4EB801E	SMD4EB801E	SBH4HB800E	SMH4HB800E	SBV4HB800E	SMV4HB800E	SBV4HU800E	SMV4HU800E
SGZ0IC00	Clip	€ 4,99			●	●	●	●	●	●	●	●	●	●	●	●	●	●	●	●	●	●	●	●	●
SGZ1010	Verlengstuk Aqua-Stop (2,0 m)	€ 38,99	●	●	●	●	●	●	●	●	●	●	●	●	●	●	●	●	●	●	●	●	●	●	●
SGZ6DB04	Vario-besteklade	€ 82,99							●	●	●	●	●			●	●	●	●						
SGZ6DX02	Vario-besteklade	€ 82,99																		●	●	●	●	●	●
SGZ6DX03	Vario-besteklade	€ 82,99												●	●										
SGZ6RB04	3rde korf	€ 82,99							●	●	●	●	●	●	●	●	●	●	●	●	●	●	●		
SMZ2014	Langstelige glazenkorf (indien onderste korf met neerklapbare bordenpinnen)	€ 56,99	●	●			●		●				●			●	●	●	●	●			●		●
SMZ2056	Inox deur voor volledig integreerbare vaatwassers 81 cm	€ 166,99		●				●		●		●			●		●		●				●		●
SMZ5000	Set toebehoren voor vaatwasser	€ 22,99														●	●			●					
SMZ5002	Cassette voor zilverbestek	€ 17,99														●	●								
SMZ5003	Klapscharnier	€ 133,99	●		●		●	●	●	●	●	●		●	●	●	●	●	●			●	●	●	●
SMZ5005	Zijdelingse afscherming/ bevestigingsset	€ 43,99			●	●		●		●		●	●		●		●		●		●		●		
SMZ5006	Zijdelingse afscherming/ bevestigingsset voor polynox	€ 43,99																							●
SMZ5007	Zijdelingse afscherming/ bevestigingsset hoog voor polynox (SBV/SBI)	€ 43,99																						●	
SMZ5015	Zijdelingse afscherming/ bevestigingsset hoog (SBV/SBI)	€ 43,99	●			●	●		●		●			●		●		●		●		●			
SMZ5100	Extra bestekkorf	€ 33,99	●	●	●	●	●	●																	
SMZ5300	Glazenrek	€ 26,99	●	●	●	●	●	●	●	●	●	●	●	●	●	●	●	●	●	●	●	●	●	●	●

* Aanbevolen marktprijs BTW inbegrepen.

Een kwaliteitsvol toestel verdient de beste verzorging.

Het regelmatig reinigen van kooktoestellen is niet alleen hygiënisch, het zorgt ook voor een langere levensduur. Bosch biedt voor elk keukentoestel een aangepast onderhoudsproduct aan.

Koken

Ref.*	Beschrijving
00311896	Reiniger voor glaskeramische oppervlakken. Reinigt alle vervuiling krachtig, zonder de kookplaat te beschadigen. Inhoud: 250 ml
00311900	Onderhoudsset voor het reinigen en onderhouden van vitrokeramische kookplaten. Inhoud: 1 glaskeramische reiniger 250 ml, 1 glasschraper en 1 reinigingsdoek
00312007	Met speciale olie geïmpregneerde onderhoudsdoeken. Deze doeken houden stof tegen. Geschikt voor inox- en aluminiumoppervlakken. Inhoud: 5 stuks
00311945	Onderhoudsolie voor inox-oppervlakken. Inhoud: 100 ml
00311946	Reinigingspoeder verwijdert roestvlekken op inox-oppervlakken. Het poeder werkt licht schurend. Inhoud: 100 g.
00311964	Onderhoud- en reinigingsset voor inox-oppervlakken. Inhoud: 5 onderhoudsdoekjes (ref. 00312007) en 100 g reinigingspoeder (ref. 00311946).
00311968	Kalkoplossend middel voor stoomovens met waterreservoir
17000334	Glassschraper voor glaskeramische oppervlakken
00311860	Reinigingspray voor ovens, stoomovens en ovens met geïntegreerde microgolfoven
00311859	Reinigende gel met borstel om gemakkelijk hardnekkige en verbrande etensresten te verwijderen uit uw oven
00312137	Reiniger voor het intensief reinigen van koelasten en diepvriezers

Dampkappen

Ref.*	Beschrijving
00312207	Biologisch afbreekbare ontvetter. Geschikt als voorbehandeling van vet- of metaalfilters van dampkappen voordat deze in de vaatwasser worden gereinigd. Inhoud: 500 ml
00466148	e-cloth. Set van 2 keukendoeken. Deze e-cloth microvezeldoeken verwijderen vet en vuil zonder gebruik van chemicaliën. Multigebruik.

Vaatwassers

Ref.*	Beschrijving
00311993	Vloeibare machinereiniger. Verwijdert vet en kalkaanslag. Inhoud: 250 ml, voldoende voor 1 reiniging.
00312193	Intensieve reiniger in poedervorm voor vaatwassers. Verwijdert restanten van vet, zetmeel en eiwit. Deze reiniger heeft geen ontkalkend effect.
00311918	Snel-ontkalker. Inhoud: 250 g

Espresso

Ref.*	Beschrijving
00312096	10 reinigingstabletten voor espressomachines.
00312093	6 ontkalkingtabletten voor espressomachines
00311968	Kalkoplossend middel. Voor het ontkalken van espressomachines en stoomovens. Inhoud: 500 ml.
00312015	Onderhoudsset voor volledig automatische espressomachines. Inhoud: 10 x reinigingstabletten en 4 x 250 ml vloeibare ontkalker
17000705	Waterfilter Brita Intenza. Optimale bescherming tegen kalkafzetting. Inhoud: 1 waterfilter.
00312010	Milieuvriendelijke vloeibare ontkalker voor espressomachines, waterkokers en stoomovens.
00312107	Onderhoudsset voor espresso-automaten “VeroSeries”. Inhoud: 10 reinigingstabletten, 3 ontkalkingstabletten formule “2-in-1”, 1 Brita waterfilter en 1 reinigingsborstel.

* Verkrijgbaar bij Bosch klantenservice

Onderhoud en reiniging van toestellen aan huis.

Wist u dat goed onderhouden toestellen langer meegaan? Ze zijn niet alleen hygiënischer, ze verbruiken ook minder.
Naast de meest aangepaste onderhoudproducten, bieden we u een professionele onderhoudsdienst aan huis aan. De specialisten onderhouden met zorg en expertise uw huishoudtoestel.

Uw voordelen:

- Volledig onderhoud en revisie van uw toestel
- Gebruik van originele producten aanbevolen door onze merken
- Professioneel advies door onze eigen specialisten

Elke espressomachine, Side-by-Side koelkast, vaatwasser en wasmachine kan genieten van de onderhoudsdienst.

Consumentenlijn

Meer informatie over onze diensten? Contacteer onze consulenten elke werkdag van 09u00 tot 16u30 via 02 475 70 01 – Ontdek ook al onze diensten via **www.bosch-home.be/nl/service/online-hulp**

eShop

Ontdek onze eShop en bespaar tijd door al uw kooktoebehoren, onderhoudsproducten en onderdelen online aan te kopen via **www.bosch-home.be/nl/shop** of bij uw verdeler.

Het energielabel: geldig sinds 1 maart 2021.

De technologische ontwikkelingen van de afgelopen jaren hebben geresulteerd in een hogere concentratie van toestellen die beschikken over labels met een waarde van A+ of hoger. Daarom vervulde het label niet meer zo goed als voorheen de oorspronkelijke functie als hulpmiddel voor aankoopbeslissingen. Andere basisomstandigheden, zoals het gebruikersgedrag, zijn ook veranderd. Daarom was het tijd om het bestaande energielabel aan te passen. De eerste huishoudtoestellen die worden voorzien van het nieuwe label zijn wasmachines, vaatwassers, koelkasten en diepvriezers en wijnklimaatkasten. Sinds 1 maart 2021 moeten deze toestellen voorzien zijn van het nieuwe label als ze worden verkocht in winkels, online enz.

De belangrijkste verandering bij de nieuwe energielabels is de afschaffing van de plusklassen voor energie-efficiëntie, bijvoorbeeld A+++. De nieuwe classificatie loopt van A tot G. Ook worden er nieuwe methoden toegepast voor het meten van het energieverbruik en het bepalen van de labelklasse. Volgens EU-specificaties moeten zij, voor zover mogelijk, rekening houden met het werkelijke gebruik van het product en het gemiddelde gebruiksgedrag weerspiegelen. Dit betekent bijvoorbeeld dat het energieverbruik voor wasmachines, wasdroogcombinaties en vaatwassers niet meer per jaar wordt gespecificeerd, maar per 100 bedrijfscycli van het betreffende toestel. De duur van het te testen labelprogramma wordt voor deze producten ook gespecificeerd. Voor wasmachines en was-droogcombinaties geldt zelfs een maximale programmaduur die niet mag worden overschreden.

Ook het testprogramma voor het labelen van wasmachines en was-droogcombinaties verandert. Het nieuwe «Eco 40-60» programma zal op de display van het toestel worden weergegeven. Voor vaatwassers wijzigt ook de samenstelling van het aantal standaardcouverts. Om deze en andere redenen is het niet mogelijk om de vorige efficiëntieklassen direct om te zetten naar de nieuwe klassen. Daarnaast kunt u ook direct meer productinformatie opvragen via een QR-code die op het energielabel wordt weergegeven. De QR-code stuurt u door naar een database die sinds 1.3.2021 door de EU wordt beheerd. Hier kunt u infofiches van alle toestellen die het nieuwe energielabel nodig hebben, bekijken en downloaden. Toegang tot de database is ook mogelijk via het internet. Meer informatie over het nieuwe energielabel **vindt u op de website: www.bosch-home.be/nl**

Energielabel koelkasten en diepvriezers

De procedure voor het bepalen van de energieklasse is nu uitgebreider. Er wordt rekening gehouden met het toesteltype, het werkingsprincipe, de kamertemperatuur en het aantal en de grootte van de compartimenten. De overige elementen op het nieuwe energielabel blijven min of meer gelijk. Het energieverbruik wordt nog steeds aangegeven in kWh op jaarbasis («annum»). Het label biedt ook informatie over het totale volume van alle koelcompartimenten en alle diepvriescompartimenten, voor zover aanwezig, en over geluidsemissies en de geluidsniveauklasse.

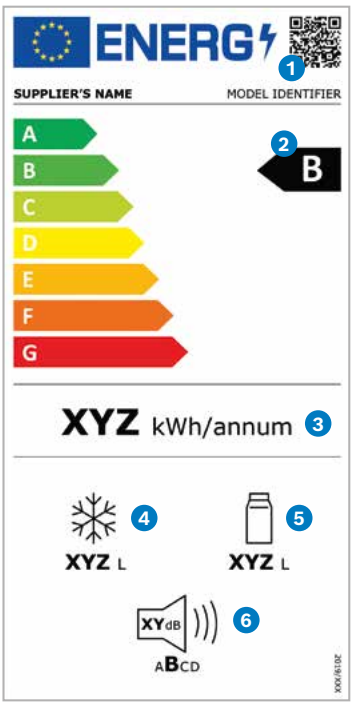

1. QR-code
2. Energie-efficiëntieklasse
3. Energieverbruik in kWh/jaar (gemeten onder nieuwe standaardomstandigheden)
4. Totaal volume van alle diepvriescompartimenten
5. Totaal volume van alle koelcompartimenten
6. Geluidemissies uitgedrukt in dB(A) re 1 PW en geluidsniveauklasse

Energielabel vaatwasser

De energie-efficiëntieklasse voor vaatwassers zal gebaseerd blijven op het Eco-programma, echter is wel de teststandaard aangepast. De test zal bijvoorbeeld gebruik maken van bekers, potten en plastic bestek om de reinigings- en droogprestaties te beoordelen om zo een beter beeld te geven van de werkelijke gebruikservaring. Nieuw toegevoegd is de specificatie van de tijdsduur van het Eco-programma. Dit programma is met name milieuvriendelijk, is ideaal voor normaal bevuilde borden en het meest efficiënte programma wat betreft energie- en waterverbruik. Zoals bij wasmachines en was-droogcombinaties is het energieverbruik gebaseerd op 100 cycli.

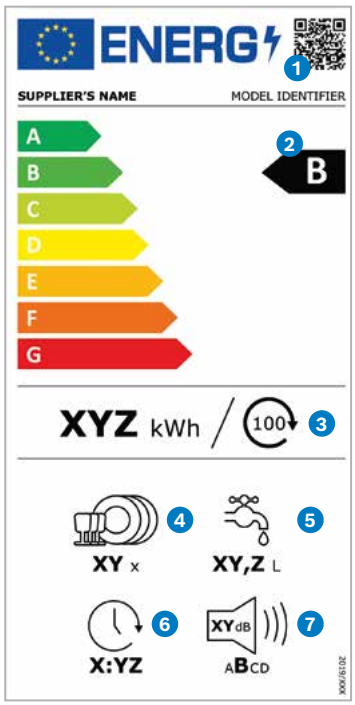

1. QR-code
2. Energie-efficiëntieklasse
3. Energieverbruik in kWh/100 cycli (bij Eco-programma)
4. Capaciteit in standaard couverts (bij Eco-programma)
5. Waterverbruik in liters/cyclus (bij Eco-programma)
6. Tijdsduur van het Eco-programma
7. Geluidemissies uitgedrukt in dB(A) re 1 PW en geluidsniveauklasse

Nota’s

Nota’s

De klantenservice van de fabrikant. Service waarop u kunt vertrouwen.

Betrouwbaar, competent en snel. Vóór en ná uw aankoop – een leven lang.

Wij staan steeds voor u klaar!

De reparatiedienst:
- 24/24u en 7/7d telefonisch bereikbaar
- 24 maanden waarborg op elke herstelling
- Herstellingen aan huis, ook op zaterdag
- Eigen technische specialisten, beschikbaar over heel België
- Contactname 30 minuten voor de interventie

Onze online diensten zijn altijd beschikbaar via www.bosch-home.be/nl/service/online-hulp
- Online gebruiksaanwijzingen
- Online een servicebezoek aanvragen
- Verlengde Waarborg

Diensten op maat:
- Onderhoud bij u thuis
- Installatieservice
- Bosch CareforLife contract

02/475 70 01
www.bosch-home.be/nl/service

Geef uw mening:

www.bosch-home.be/nl/uw-mening

Volg ons:

@bosch.home.belgie

@boschhome_be

Onder voorbehoud van wijzigingen, leveringsmogelijkheden en zet- en drukfouten
BSH Home Appliances NV – Picardstraat 7 - Box 400 – B - 1000 Brussel
BE 0465.054.226 – RPR Brussel – 10/22 – 9 409 121 083