FISHER & PAYKEL

# Een geschiedenis van durven en vernieuwen.

Sinds onze oprichting in 1934 zijn we uitgegroeid tot een wereldwijd, door design geleid, bedrijf van meer dan 3.000 mensen. Onze producten, ontworpen en ontwikkeld in Nieuw-Zeeland, worden verkocht in 50 landen over de hele wereld. Ons designerfgoed is gebaseerd op een pioniersgeest en een cultuur van nieuwsgierigheid die het conventionele apparaatontwerp heeft uitgedaagd om consequent producten op maat van de menselijke behoeften te leveren.

Voor ons gaat nalatenschap over kijken naar de toekomst, terwijl we ervoor zorgen dat wat we vandaag ontwikkelen, is afgestemd op de fundamentele principes van duurzaam ontwerpen. We zijn toegewijd aan continuonderzoek en ontwikkeling. Onze cultuur is er een van open innovatie, die mensen in staat stelt om samen te werken om inzichten en ideeën te verwerven die aansluiten bij onze klanten en onze planeet respecteren.

DESIGNED IN NEW ZEALAND

# CLEAN

# Wij houden van lades.

Fisher & Paykel ladevaatwassers zijn ontworpen om het afwassen gemakkelijker dan ooit te maken. De combinatie van een ladesysteem met slimme elektronica en onafhankelijke wastechnologie zorgt voor superieure reiniging en betere ergonomie. We noemen het DishDrawer ™ -technologie. Elk van onze referenties is een autonome vaatwasser met technologie waarmee traditionele dubbel-formaat of afzonderlijke modules op een ergonomische hoogte kunnen worden geconfigureerd, waardoor volledige ontwerpvrijheid mogelijk is.

Met de hoge, dubbele en enkele lade kunt u de combinatie kiezen die het beste bij uw levensstijl past. De vaatwassers in deze serie kunnen eenvoudig worden verborgen achter keukenkasten om naadloos in uw keuken te passen. Bovendien vereist het ergonomische ontwerp minder beweging om te openen, te laden en te sluiten.

DISHDRAWER™
TECHNOLOGY

DESIGNED FOR REAL LIFE

# DishDrawer™ Dubbele lade

Ontworpen om te passen in bestaande keukenkasten, heeft de dubbele ladevaatwasser vergelijkbare afmetingen als die van traditionele vaatwassers, maar biedt het voordeel van twee onafhankelijke laden voor extra gemak en ergonomie.

## 1 VERNIEUWEND

Deze vaatwasser is ‘s werelds eerste op het gebied van ontwerp en indeling. Voordat het wassen start, passeert het wasmiddel de eerste doorstroomdispenser ter wereld om ervoor te zorgen dat het grondig is opgelost, voor een snellere, meer hygiënische was zonder een vleugje residu van wasmiddel.

## 2 PRAKTISCH

Met de dubbele ladevaatwasser kan de gebruiker het wasprogramma afstemmen op het exacte beladingstype in elke lade.

## 3 ERGONOMISCH

De ladevaatwasser is net zo gemakkelijk te openen en te sluiten als een keukenlade en handig op werkhoogte geplaatst, zodat inladen en uitladen slechts minimaal buigen vereist. Met de eenvoudig te gebruiken inzetstukken kunt u grote potten en schalen gemakkelijk in de lade plaatsen.

## 4 EFFICIËNT

Dit model biedt de keuze uit vijftien wasprogramma’s, inclusief Eco-opties om water- en energieverbruik te minimaliseren.

## 5 VEILIG

Voor extra veiligheid is een kinderslot voorzien.

## 6 MILIEUBEWUST

Deze vaatwasser heeft een optimale score voor energie-efficiëntie en was- en droogresultaten.

**DD60DHI9**

# DishDrawer™ Tall-versie

Dit model is ontworpen voor extra ruimte.
De verhoogde ladehoogte is geschikt voor borden van 330 mm, waardoor opruimen na etentjes een fluitje van een cent is. Deze kan ook gemakkelijk plaats bieden aan extra grote schalen en glazen met een extra lange steel.

## 1 VERNIEUWEND

Voordat het wassen start, passeert het wasmiddel de eerste doorstroom-dispenser ter wereld om ervoor te zorgen dat het grondig is opgelost, voor een snellere, meer hygiënische was zonder een vleugje residu van wasmiddel.

## 2 PRAKTISCH

Deze versie is hoger dan de standaard ladevaatwasser, zodat u grote borden tot een diameter van 330 mm kunt plaatsen. Rekken zijn ontworpen om lange gebruiksvoorwerpen op te bergen en kunnen worden opgevouwen om ruimte vrij te maken. Bij referentie DD60STX6HI1 bedraagt de bordendiameter max. 310 mm.

## 3 ERGONOMISCH

De ladevaatwasser is net zo gemakkelijk te openen en te sluiten als een keukenlade en handig op werkhoogte geplaatst, zodat inladen en uitladen slechts minimaal buigen vereist. Met de eenvoudig te gebruiken inzetstukken kunt u grote potten en schalen gemakkelijk in de lade plaatsen.

## 4 EFFICIËNT

Dit model biedt de keuze uit vijftien wasprogramma's, inclusief Eco-opties om water- en energieverbruik te minimaliseren.

## 5 VEILIG

Voor extra veiligheid is een kinderslot voorzien.

**DD60SHTI9**

**DD60STX6HI1**

**De geïntegreerde productoplossing zorgt voor een naadloze aansluiting tussen Fisher & Paykel-producten en uw keukenkasten. De door u gekozen esthetiek kan verder gaan dan de pure opbergruimte zodat DishDrawer ™ ladevaatwasser en CoolDrawer ™ Multi-temperatuurlade in uw keukenomgeving passen.**

# Dishdrawer™ ladevaatwasserfuncties

## 1 ONAFHANKELIJKE LADES

Een onafhankelijk op vaatwerk gebaseerd vaatwasplatform maakt deel uit van wat de ladevaatwasser uniek maakt. Op werkhoogte glijden lades open voor gemakkelijke toegang, zichtbaarheid en betere ergonomie.
In de dubbele ladevaatwassers werken beide lades onafhankelijk van elkaar, zodat verschillende wascycli gelijktijdig kunnen werken met verschillende types belading. Glazen, potten en pannen kunnen tegelijkertijd in afzonderlijke lades worden gewassen.

## 2 SMARTDRIVE™ WASSYSTEEM

De unieke borstelloze DC-motor fungeert als een waspomp en als een afvoerpomp, wat betekent minder bewegende delen en een grotere betrouwbaarheid. De pomp brengt water in de sproeiarm, die met verschillende snelheden roteert, afhankelijk van de geselecteerde wascyclus, voor een superieure schone en betere vaatverzorging.

## 3 VIJFTIEN WASOPTIES

Het gamma biedt 15 wasfuncties, waaronder: Delicaat, Snel, Intensief, Normal, en Eco en drie wasopties: Sanitize voor babyflessen en glazen potten, Extra Dry voor kunststoffen en Quick voor een ultra snelle wasbeurt.

## 4 INOX KUIP

De nieuwe modellen DD60STX6HI1 en DD60DTX6HI1 zijn exclusief uitgerust met een kuip in roestvrij staal.
Elk detail is zorgvuldig vervaardigd met hoogwaardige materialen, van de gemakkelijk te reinigen roestvrijstalen binnenkant tot de sproeiarmsensor die vastlopers detecteert voor meer wasvertrouwen.

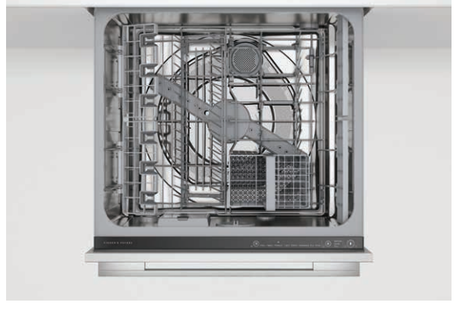



## 5 DOORSTROOM ZEEPBAK

De zeepdispenser zorgt ervoor dat onopgelost wasmiddel niet in de kuip komt; in plaats daarvan wordt het gemengd terwijl de machine met water vult. Dit reinigt niet alleen elke lading beter, maar vermindert ook de kans op het beschadigen van delicate voorwerpen zoals aluminium, bestek of porseleinglazuur. Deze unieke doorstroom zeepbak lost het wasmiddel eerst op met het water voordat het lokaal agressief kan inwerken. Zo ontstaan geen witte, doffe glazen en worden roestvlekjes op het bestek geëlimineerd.

## 6 SUPERIEURE FILTRATIE

Een van de uitdagingen in alle vaatwassers is een robuust filtersysteem dat vuil verwijdert en blokkering voorkomt. Samen vormen de fijnmazige zeef en de filter voor een stevige afdichting om ervoor te zorgen dat vuil niet in het wasmechanisme komt en terugstroming veroorzaakt. Het is ontworpen om gemakkelijk te worden verwijderd voor eenvoudige en hygiënische reiniging.

## 7 VERSTELBAAR REKSYSTEEM

De ladevaatwasser bevat een reeks flexibele rekopties. De bestekmand kan worden aangepast voor verschillende gebruiksvoorwerpen. Vouwtanden kunnen plat worden gevouwen voor een volledige lading potten of omhoog worden geklapt om glaswerk te houden. In hoogte verstelbare rekken zijn geschikt voor normale borden, diepe kommen of zelfs volledig uit de weg te schuiven. Wijnglazenhouders zorgen ervoor dat glazen met korte en lange steel tijdens de wasbeurt veilig zijn. Toegevoegde borgclips zijn ideaal om snijplanken op hun plaats te houden.

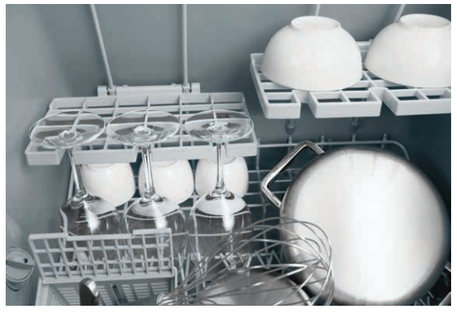

## 8 VEILIGHEIDSVOORZIENINGEN

Elke ladevaatwasser bevat unieke veiligheidsfuncties zoals een kinderslot dat de lade vergrendelt om open te maken en de bedieningsknoppen uitschakelt. Bovendien omvat het drievoudige waterbescherming: de toevoerslang is bestand tegen waterdruk die meerdere malen groter is dan normaal, detectie van overvolume onderbreekt de watertoevoer als de limieten worden overschreden en de back-upschakelaar activeert de afvoerpomp om overtollig water te verwijderen.

## CLEAN

## Inox kuip

## Gun Metal

### ENKELE DISHDRAWER™ LADEVAATWAS

**DD60SHI9**
**Bekleedbare enkele DishDrawer™ ladevaatwas**
H410 x B599 x D571mm

### TALL DISHDRAWER™ LADEVAATWAS

**DD60SHTI9**
**Bekleedbare Tall DishDrawer™ ladevaatwas**
borden tot 33 cm
H454 x B599 x D571mm

**DD60STX6HI1**
**Bekleedbare Tall DishDrawer™ ladevaatwas**
borden tot 31 cm
H454 x B599 x D553mm

### DUBBELE DISHDRAWER™ LADEVAATWAS

**DD60DIH9**
**Bekleedbare Dubbele DishDrawer™ ladevaatwas**
borden tot 29 cm
H820-880 x B599 x D571mm

**DD60DTX6HI1**
**Bekleedbare Dubbele XL DishDrawer™ ladevaatwas**
borden boven 31 cm,
onder 28 cm
H865-925 x B599 x D571mm

**DD60DDFHB9**
**Dubbele DishDrawer™ Gun Metal ladevaatwas**
borden tot 29 cm
H820-880 x B599 x D571mm

### RVS EZ-KLEEN DEURENSET

Voor elk type toestel is een optionele RVS deurenset incl beugelgreep beschikbaar.
De beugelgreep heeft een diepte van 41mm en wordt standaard geleverd voor elke deur.
Uitzondering: DD60DDFHB9 reeds afgewerkt met Gun Metal RVS deurenset

**DD60S**
**Deurset met greep voor DD60SHI9**
H 404 x B 595 x D 19 mm
zonder greep

**DD60ST**
**Deurset met greep voor DD60SHTI9 en DD60STX6HI1**
H 442 x B 595 x D 19 mm
zonder greep

**DD60D**
**Deurenset voor DD60DHI9**
H 717 x B595 x D 19 mm
zonder greep

**DD60DT**
**Deurenset voor DD60DTX6HI1**
H 852 x B595 x D 19 mm
zonder greep

ACTUEEL AANBOD & PRIJZEN:



Voor meer info over de afmetingen: zie vanaf pagina 38.

# COOL

# Wij bepalen het klimaat.

De koeltoestellen van Fisher & Paykel bezitten de kunst om op een intelligente manier ons dagelijks gebruik te detecteren en erop te reageren. De combinatie van temperatuursensoren met slimme elektronica en ventilatoren met variabele snelheid creëert een gecontroleerde omgeving en optimale temperatuur voor een betere voedselzorg. We noemen het ActiveSmart ™ -technologie.

De deur van uw koelkast is de meest gebruikte deur in uw huis en, elke keer dat deze wordt geopend, verandert de temperatuur rond uw eten. De uitdaging is om een consistente en gecontroleerde omgeving te handhaven ondanks voortdurende veranderingen binnen en buiten de koelkast. ActiveSmart ™ bereikt dit door constant te controleren hoe u en uw gezin uw koelkast gebruiken, door de luchtstroom aan te passen om een stabiele en gelijkmatige temperatuur te behouden. Dus ondanks hittegolven, barre kou en af en toe stevige wind, laat ActiveSmart ™ het klimaat bepalen om betere voedselzorg te bieden als het aankomt op uw koelkast.

ACTIVESMART™
TECHNOLOGY

HOW COOL IS THAT?

# 90cm CoolDrawer™ Multi-temperatuurlade

De CoolDrawer™ multi-temperatuurlade is ontworpen om met één druk op de knop van koelkast naar vriezer te wisselen. Het is gebaseerd op het concept van gedistribueerde koeling, waarbij ActiveSmart™ -technologie wordt gecombineerd met een ontwerp op basis van lades dat overal in de keuken, thuis of in de ontspanningsruimte kan worden geplaatst. Ze biedt vijf temperatuurinstellingen voor totale flexibiliteit - vriezer-, koel-, koelkast-, voorraad- en wijnmodi, waarbij intelligentie wordt gecombineerd met gemak.

**1**

## VERNIEUWEND

De Multi-temperatuur CoolDrawer™ is een wereldprimeur in koeltechnologie.

**2**

## PRAKTISCH

Vijf temperatuurinstellingen kunnen worden aangepast aan de behoeften van uw voedsel: vriezer, chiller, koelkast, voorraad en wijnmodus, waarbij intelligentie wordt gecombineerd met gemak.

**3**

## ERGONOMISCH

Er is een gemakkelijke toegang op heuphoogte, met soepel lopende geleiders.

**4**

## INTUÏTIEF

De eenvoudig te gebruiken elektronische interface laat de temperatuur veranderen met één druk op de knop.

**5**

## FLEXIBEL

Deze innovatie vormt een aanvulling op uw bestaande koeling en verbetert uw keukenontwerp aan uw levensstijl.

**6**

## VERFIJND

Hoogwaardige afwerking zorgt voor een voeg van 4 mm tussen de fronten, zoals gevraagd door professionele meubelmakers.

ACTUEEL
AANBOD
& PRIJZEN:

**RB9064S1 met EZ kleen front**
Roestvrij stalen deur in optie.

# CoolDrawer™ Multi-temperatuurlade koelmodi

FOUR SEASONS IN ONE DRAWER

## 1 DIEPVRIES

Deze modus is ideaal voor bewaren van algemene diepvriesproducten met de toegevoegde flexibiliteit van drie vriesfuncties - Bottle Chill, Fast Freeze en Deep Freeze. De vriezermodus is ingesteld op -18°C voor het langer bewaren van bevroren producten.

## 2 CHILLER

De chill-modus stelt het compartiment in op een temperatuur die perfect is voor zeer bederfelijk vlees, gevogelte en vis. Voor dit soort voedsel is het ideaal om ze zo dicht mogelijk bij het vriespunt te bewaren om hun vitale versheid te behouden. De koelmodus stelt het compartiment in op -0,5°C, net boven de vriestemperatuur voor vlees.

## 3 KOELKAST

Deze modus biedt de ideale opslag voor de meeste levensmiddelen die normale koeling vereisen, zoals fruit en groenten, zuivelproducten, verwerkt vlees en dranken. De compacte bovenste opberglade is een perfecte plek voor gevoelig voedsel zoals perziken, kersen, kaas en delicatessen; de hoge bak is ideaal voor grote flessen en grote verpakkingen.

## 4 VOORRAADLADE

Deze instelling is ontworpen voor voedsel dat een koele, donkere plaats nodig heeft voor bewaring, zoals tropisch fruit, tomaten, bananen, brood en granen. Deze modus biedt een oplossing voor al die voedingsmiddelen waarvan u voorheen niet wist wat u ermee moest doen en die altijd hun toevlucht hebben genomen tot het bewaren op het aanrecht of gewoon in een kast. Deze instelling biedt een stabiele opslagomgeving bij 12°C, waardoor ze ideaal is voor gevoelig voedsel.

## 5 WIJNLADE

Met behulp van de innovatieve wijnmodus kunnen kenners profiteren van speciale instellingen die wijn op de optimale temperatuur bewaren en presenteren. Deze modus is ideaal voor het langdurig bewaren van alle wijn bij 12°C en biedt twee temperatuurselecties voor kortetermijnopslag van rode of witte wijn.

# Inbouwkoelkasten 90 cm breed

## NAADLOZE INTEGRATIE

De RS90-modellen minimaliseren de voegen. Door gebruik te maken van ultra robuuste binnendraaiende scharnieren kunnen strakke belijningen ontstaan in de vloei van de kastenwand. De toestellen kunnen worden afgewerkt met optionele roestvrijstalen panelen of gepersonaliseerde meubelpanelen.

## OP MAAT GEMAAKT

De ruime french-door koelkasten met een deur van 900 mm zijn ontworpen voor het gezinsleven, met dubbele deuren voor gemakkelijke toegang tot een riante en overzichtelijke koelkastruimte.

## LANGER VERSER ETEN

ActiveSmart ™ helpt uw voedsel langer verser te houden door constant te controleren hoe u uw koelkast gebruikt en zich aan te passen om een gecontroleerde omgeving en optimale temperatuur te behouden.

## EENVOUDIG TE REINIGEN

De verwijderbare, morsbestendige glazen draagplateaus zijn ontworpen om druppels en gemorste vloeistoffen eenvoudig te  kunnen wegvegen, terwijl de binnenwanden volledig glad en gemakkelijk schoon te maken zijn. Opbergbakken en EZkleen roestvrijstalen deuren hebben gewoon een vochtig doekje nodig om brandschoon te blijven.

## LEEF VRIJUIT

Deze koelkasten passen zich aan uw levensstijl aan door de voedselbereiding en -organisatie te stroomlijnen met SmartTouch-bedieningselementen, flexibele opbergmogelijkheden en uitschuifcompartimenten en lades. Bij het model met ijs en water is de waterfilter gemakkelijk toegankelijk voor snelle vervanging. Heldere led-verlichting in alle vakken verlicht alle planken, bakken en lades.

## EFFICIËNT

Deze ActiveSmart ™ -koelkasten passen zich op intelligente wijze aan het dagelijks gebruik aan om energie te besparen, af te koelen en automatisch te ontdooien als dat nodig is zonder compromissen te sluiten in de voedselzorg.

## RS90AU2

900 mm volledig bekleedbare combi-koelkast
476 L / F / ijsmachine
Toestel: H1797 X B896 X D610 mm
Nismaat: H1800 X B900 X D650 mm

Optie: kit RD90AU
EZ kleen RVS deurenset met beugelgrepen
en geïntegreerde waterdispenser

## RS90A2

900 mm volledig bekleedbare combi-koelkast
476 L / F
Toestel: H1797 X B896 X D610 mm
Nismaat: H1800 X B900 X D650 mm

Optie: kit RD90A
EZ kleen RVS deurenset met beugelgrepen

**RS90AU2 MET RD90AU**
EZKleen deurenset

Waterdispenser
Ijsblokjesmachine

**RS90A2 MET RD90A**
EZKleen deurenset

Geen waterdispenser
Geen Ijsblokjesmachine

**RS90AU2 MET GEPERSONALISEERDE FRONTEN**

Geen waterdispenser mogelijk
Enkel Ijsblokjesmachine

ACTUEEL
AANBOD
& PRIJZEN:

# Vrijstaande koelkasten 79 en 90 cm breed

ACTIVESMART™
TECHNOLOGIE

## ACTIVESMART™ TECHNOLOGIE

ActiveSmart ™ -technologie is de combinatie van temperatuursensoren met slimme elektronica en ventilatoren met variabele snelheid die een gecontroleerde omgeving en een optimale temperatuur creëren om voedsel langer vers te houden.

## ULTRA COMPACTE WATERDIPENSERS

De compacte waterdispenser is nu nog eenvoudiger in gebruik. De schuine waterstraal betekent dat elke maat of vorm van het recipiënt kan worden gevuld, terwijl er geen opslagruimte aan de binnenzijde van uw koelkastdeur wordt ontnomen.

## ICE BOOST

Bij de modellen met wateraansluiting versnelt de ijsboost automatisch de ijsproductie naar een toegewezen reservoir dat eenvoudig kan worden aangepast om verschillende volumes op te slaan. Bovendien neemt de ingebouwde ijsblokjesmachine geen volume weg in het diepvriesvak. De ijsfunctie kan worden gedesactiveerd voor momenten dat extra vriesvolume toch noodzakelijk blijkt.

## GESTUURDE LUCHTVOCHTIGHEID

Het vochtigheidscontrolesysteem samen met de koele en consistente temperatuur die door ActiveSmart ™ -technologie wordt geleverd, creëert het perfecte microklimaat in elk vershoudcompartiment, waardoor de groente- en fruitkwaliteit op het juiste vochtigheids- en temperatuurniveau blijft.

## INTELLIGENT ONTDOOIEN

Intelligente ontdooiing betekent dat de instellingen van een vakantiemodus niet nodig zijn. Uw koelkast kiest op aangepaste wijze het beste ontdooimoment op basis van hoe de koelkast wordt gebruikt. Als u weg bent, verbruikt ze minder energie omdat het niet openen van de deuren wordt gedetecteerd en hierdoor ook minder vaak ontdooid moet worden.

## FLEXIBILITEIT IN OPSLAG

Slimme koelkastorganisatie en voedselbereiding zijn gestroomlijnd met de allerbeste functies, zoals aanpasbare leggers, flexibele opslagopties en gemakkelijk toegankelijke bakken en lades op volledig uittrekbare geleiders.

## VRIJSTAAND

### 90 CM BREED

### RF540ADUSX5

900 mm rechte hoeken,
vlakke deur / soft close
569 L / F
ijs & waterdispenser
H1790 X B900 X D695 mm

### RF540ADUSB5

900 mm rechte hoeken,
vlakke deur EZkleen inox zwart,
soft close
569 L / F
ijs & waterdispenser
H1790 X B900 X D695 mm

### RF610ADX5

900 mm rechte hoeken,
vlakke deur
569 L / F
H1790 X B900 X D695 mm

ACTUEEL
AANBOD
& PRIJZEN:

## VRIJSTAAND

### 79 CM BREED

### RF522ADX5

790 mm rechte hoeken,
vlakke deur
487 L / F
H1715 X B790 X D695 mm

### RF522ADB5

790 mm rechte hoeken,
vlakke deur EZkleen inox zwart,
487 L / F
H1715 X B790 X D695 mm

### RF522BRXFDU5

790 mm rechte hoeken, vlakke deur
Rechts scharnierende deur
494 L / F / ijs & waterdispenser
H1715 X B790 X D695 mm

## VRIJSTAAND

## 79 CM

### RF522WDRUX5

790 mm rechte hoeken,
vlakke deur
Rechts scharnierende deur
491 L / F / ijs & waterdispenser
H1715 X B790 X D695 mm

### RF522BLXFDU5

790 mm rechte hoeken,
vlakke deur
Links scharnierende deur
494 L / F / ijs & waterdispenser
H1715 X B790 X D695 mm

### RF522WDLUX5

790 mm rechte hoeken,
vlakke deur
Links scharnierende deur
491 L / F / ijs & waterdispenser
H1715 X B790 X D695 mm

ACTUEEL
AANBOD
& PRIJZEN:



## VRIJSTAAND

## 79 CM

### RF522WDRX5

790 mm rechte hoeken,
vlakke deur
Rechts scharnierende deur
491 L / F
H1715 X B790 X D695 mm

# TECH

# Technische tekeningen.


| | |
|---|---|
| ENKELE LADEVAATWASSER | 40-41 |
| DUBBELE LADEVAATWASSER | 42-43 |
| COOLDRAWER | 44-46 |
| RS90A(U)2 | 47-49 |
| VRIJSTAANDE KOELKASTEN | 50-51 |

## ENKELE LADEVAATWASSER

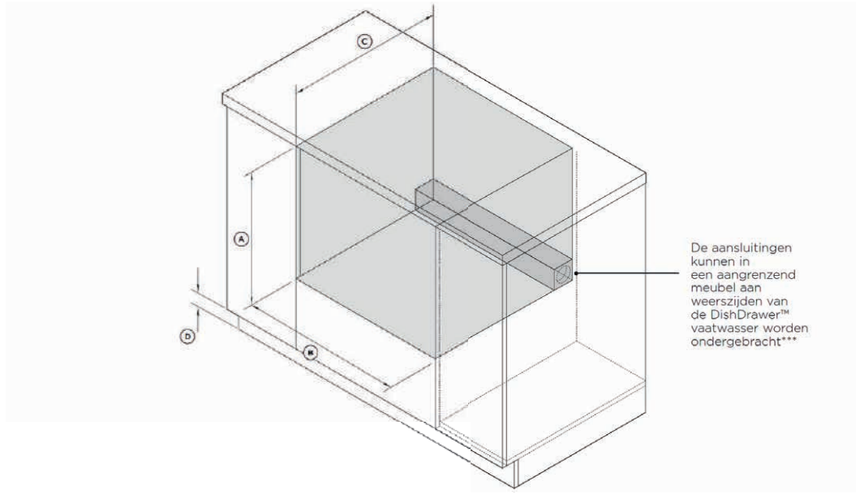


| | AFMETINGEN (MM) | DD60SHI9 | DD60SHTI9 | DD60STX6HI1 |
|---|---|---|---|---|
| **A** | MINIMALE BINNENHOOGTE | 412 | 456 | 456 |
| **B** | BINNENBREEDTE | 600 | 600 | 600 |
| **C** | MINIMALE BINNENDIEPTE* | 579 | 579 | 579 |
| **D** | MINIMALE GEADVISEERDE PLINTHOOGTE | 100 | 100 | 100 |
| | MAXIMAAL GEWICHT DEURPANEEL | 9 KG | 9 KG | 9 KG |

* Inclusief deurpaneel van 19mm op aanpalend meubel.

## AFMETINGEN DEURPANEEL

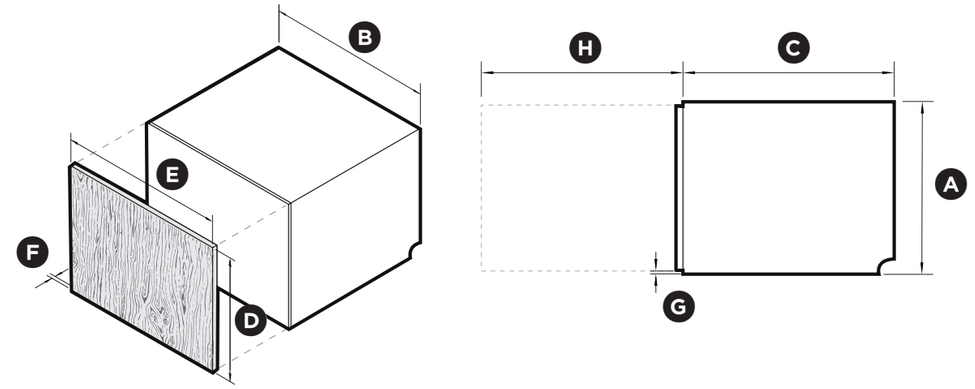


| | AFMETINGEN (MM) | DD60SHI9 | DD60SHTI9 | DD60STX6HI1 |
|---|---|---|---|---|
| **A** | HOOGTE TOESTEL | 410 | 454 | 454 |
| **B** | BREEDTE TOESTEL | 599 | 599 | 599 |
| **C** | DIEPTE TOESTEL | 553 | 553 | 553 |
| **D** | MINIMUM HOOGTE VAN GEPERSONALISEERD FRONT | 408 | 452 | 452 |
| **E** | BREEDTE VAN GEPERSONALISEERD FRONT | 596-615 | 596-615 | MIN 596 |
| **F** | DIKTE VAN GEPERSONALISEERD FRONT | 16-20 | 16-20 | 16-20 |
| **G** | HOOGTE VAN VENTILATIEVOEG ONDER FRONT | MIN 2 | MIN 2 | MIN 2 |
| **H** | DIEPTE BIJ OPEN LADE | 527 | 527 | 527 |

## DUBBELE LADEVAATWASSER

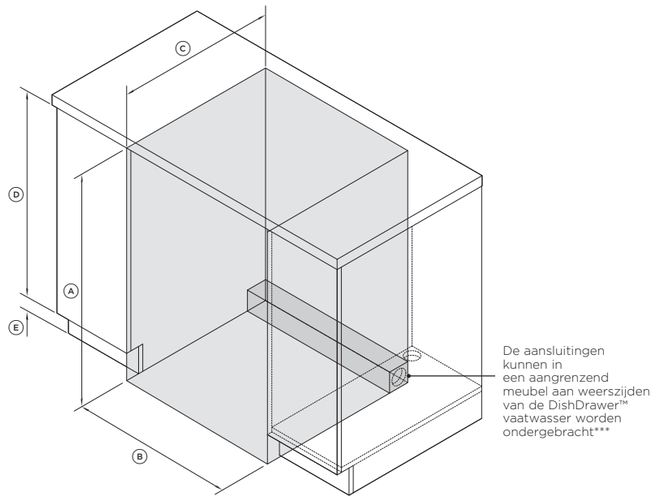


| | AFMETINGEN (MM) | DD60DHI9 | DD60DTX6HI1 | DD60DDFHB9 |
|---|---|---|---|---|
| **A** | MINIMALE BINNENHOOGTE* | 820-880 | 864 | 820-880 |
| **B** | BINNENBREEDTE | 600 | 600 | 600 |
| **C** | MINIMALE BINNENDIEPTE** | 575 | 578 | 575 |
| **D** | AANBEVOLEN HOOGTE AANGRENZEND MEUBEL | 720 | 762 | 720 |
| **E** | MINIMALE GEADVISEERDE PLINTHOOGTE | 58-118 | 100-160 | 100-160 |
| | MAXIMAAL GEWICHT PER DEURPANEEL | 9 KG | 9 KG | NVT |

* Afhankelijk van de afstelling van de stelvoeten.
** Inclusief deurpanelen van 18mm op aangrenzend meubel.

## AFMETINGEN DEURPANELEN

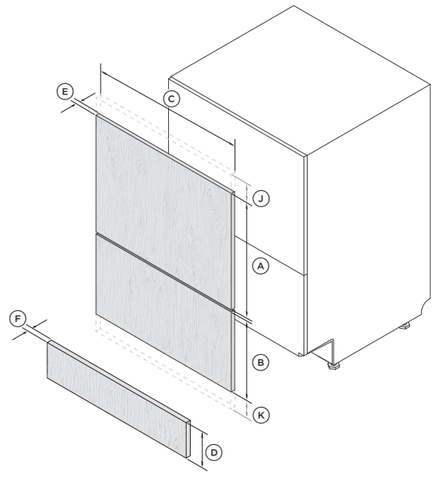


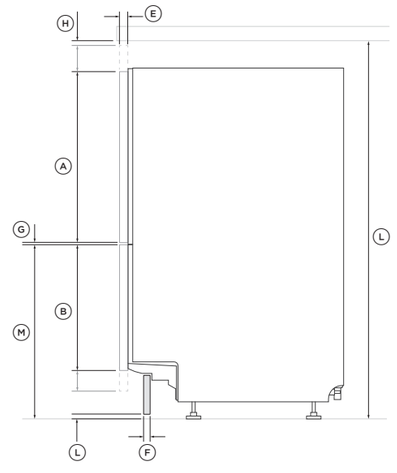


| | AFMETINGEN (MM) | DD60DHI9 | DD60DTX6HI1 | DD60DDFHB9 |
|---|---|---|---|---|
| **A** | MINIMALE HOOGTE BOVENSTE DEURPANEEL* | 398 | 442 | 398 |
| **B** | MINIMALE HOOGTE ONDERSTE DEURPANEEL* | 311 | 311 | 312 |
| **C** | MINIMUM BREEDTE DEURPANEEL | 596 | 596 | 586 |
| **D** | HOOGTE PLINTPANEEL* | 58-118 | 45-123 | 100-160 |
| **E** | DIKTE DEURPANEEL | 16-20 | 16-20 | 20 |
| **F** | MINIMUM DIKTE PLINTPANEEL** | 9 | 9 | 9 |
| **G** | MINIMUM SPELING TUSSEN DE 2 DEURPANELEN | 8 | 8 | 8 |
| **H** | MINIMUM SPELING TUSSEN BOVENKANT DEURPANEEL EN KEUKENBLAD | 2 | 2 | 2 |
| **I** | MINIMUM SPELING TUSSEN PLINTPANEEL EN VLOER | 12 | 12 | 12 |
| **J** | MAXIMALE VERLENGING BOVENSTE DEURPANEEL | - | - | NVT |
| **K** | MAXIMALE VERLENGING ONDERSTE DEURPANEEL | 60 | 50 | NVT |
| **L** | MINIMALE HOOGTE INBOUWNIS | 820 | 864 | 820 |
| **M** | MINIMALE HOOGTE VAN VLOER TOT BOVENKANT ONDERSTE DEURPANEEL*** | 414 | 414 | NVT |
| | MAXIMUM GEWICHT VAN ELK DEURPANEEL | 9 | 9 | NVT |

* Bovenste deurpaneel kan naar boven worden verlengd of het onderste paneel naar beneden vanaf de vaste spleet. Plintpaneel moet in functie daarvan worden aangepast.
** Plintpaneel kan worden bevestigd met meegeleverde schroeven of verlijmd worden op de meegeleverde houder.
*** Afhankelijk van de afsteling van de stelvoeten.

## COOLDRAWER RB9064S1

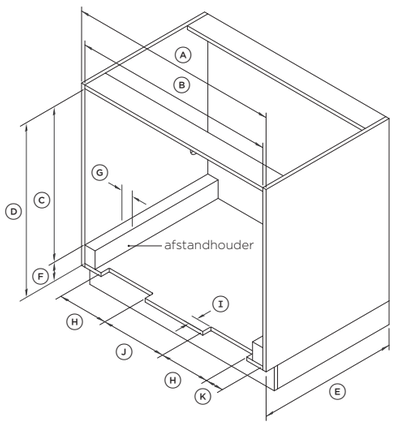


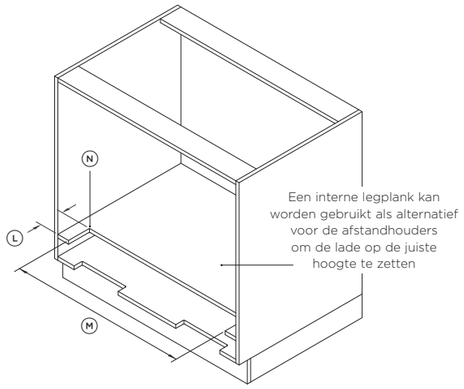


ISO-AANZICHT

| | AFMETINGEN (MM) | |
|---|---|---|
| **A** | TOTALE BREEDTE VAN MEUBELFRAME | 900 |
| **B** | BINNENBREEDTE VAN MEUBELFRAME | MIN. 864 |
| **C** | BINNENHOOGTE VAN BOVENKANT BINNENZIJDE VAN MEUBELFRAME TOT BOVENKANT VAN AFSTANDHOUDER* | MIN. 644 |
| **D** | BINNENHOOGTE VAN BOVENKANT BINNENZIJDE TOT ONDERKANT BINNENZIJDE VAN MEUBELFRAME | 665-764 |
| **E** | BINNENDIEPTE VAN VOOR- TOT ACHTERWAND VAN MEUBEL | MIN. 560 |
| **F** | HOOGTE VAN AFSTANDHOUDER | MIN. 21 |
| **G** | BREEDTE VAN AFSTANDHOUDER | MIN. 50 |
| **H** | BREEDTE VAN VENTILATIEKANAAL | MIN. 215 |
| **I** | DIEPTE VAN VENTILATIEKANAAL | MIN. 40 |
| **J** | SPELING TUSSEN VENTILATIEKANALEN | MIN. 280 |
| **K** | SPELING TUSSEN VENTILATIEKANAAL EN AFSTANDHOUDER | MIN. 76 |
| **L** | DIEPTE VAN UITSPARING AAN VOORKANT VAN INTERNE LEGPLANK** | MIN. 102 |
| **M** | BREEDTE VAN UITSPARING AAN VOORKANT VAN INTERNE LEGPLANK** | MIN. 764 |
| **N** | HOEKRADIUS VAN UITSPARING VOOR INTERNE LEGPLANK | Ø 16 |

* Minimale binnenhoogte van het meubel kan 644 mm bedragen als geen ventilatiekanaal wordt gebruikt.
** Bij gebruik van interne legplank.

OPMERKING: Het apparaat kan ook rechtstreeks op de onderste legplank worden geplaatst zonder afstandhouder of interne legplank, afhankelijk van de hoogte van uw meubel.



## AFMETINGEN DEURPANEEL

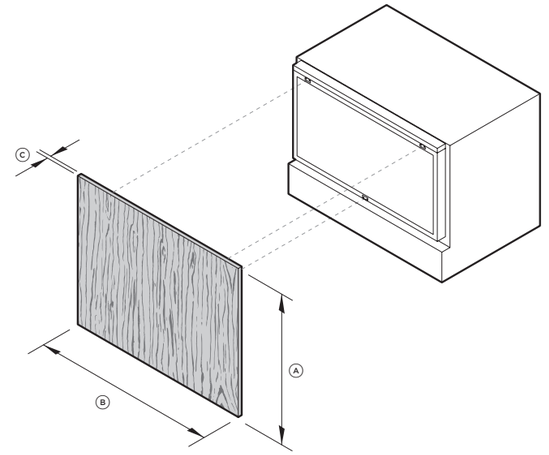


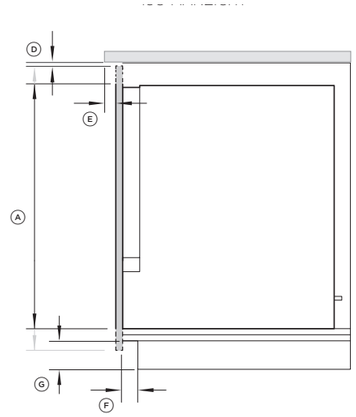


ZIJAANZICHT

| | AFMETINGEN LADEPANEEL (MM) | |
|---|---|---|
| **A** | HOOGTE VAN LADEPANEEL OP MAAT | MIN. 630 |
| **B** | BREEDTE VAN LADEPANEEL OP MAAT | MIN. 896 |
| **C** | DIEPTE VAN LADEPANEEL OP MAAT | 16-20 |
| | MAXIMUMGEWICHT VAN LADE (INCLUSIEF GREEP) | 7 KG |

| | AFMETINGEN SPELING (MM) | |
|---|---|---|
| **D** | SPELING TUSSEN BOVENKANT VAN LADEPANEEL EN ONDERKANT VAN WERKBLAD | 2 |
| **E** | SPELING TUSSEN VOORKANT VAN WERKBLAD EN VOORKANT VAN LADEPANEEL | MAX. 20 |
| **F** | DIEPTE VAN ACHTERKANT LADEPANEEL/VOORZETPANEEL TOT ONDERKANT MEUBEL | MIN. 40 |
| **G** | HOOGTE VOOR VENTILATIE* | MIN. 50 |

* Minimumhoogte voor voldoende luchtstroom om condensatie op de vloer te voorkomen.

# PRODUCTAFMETINGEN

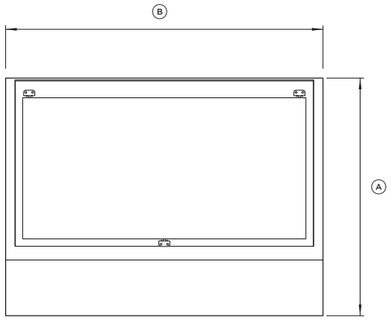


VOORAANZICHT

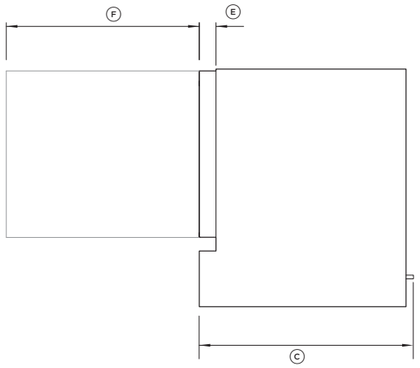


ZIJAANZICHT

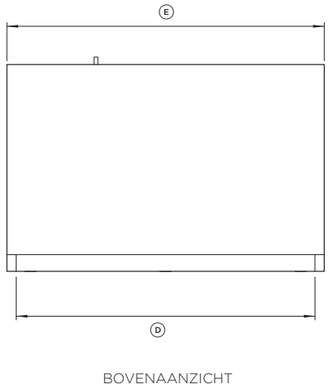


BOVENAANZICHT

## AFMETINGEN (MM)

| | | |
|---|---|---|
| **A** | TOTALE HOOGTE VAN HET APPARAAT* | 640 |
| **B** | TOTALE BREEDTE VAN HET APPARAAT* | 855 |
| **C** | DIEPTE VAN ONDERSTEL** | 557 |
| **D** | BINNENBREEDTE LADEFRONT | 805 |
| **E** | BINNENDIEPTE LADEFRONT | 45 |
| **F** | DIEPTE VAN LADE (OPEN) GEMETEN VANAF VOORKANT* | 520 |

* Exclusief rvs of op maat gemaakt deurpaneel, voorzetpaneel en greep.
** Inclusief voedingsaansluiting.



# RS90A(U)2

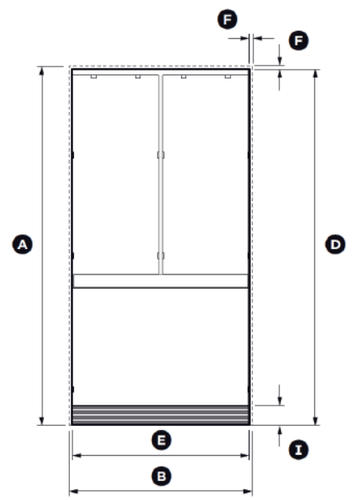


**vooraanzicht**

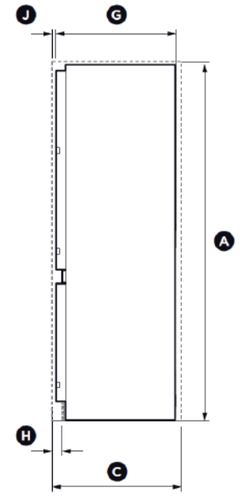


**profielaanzicht**

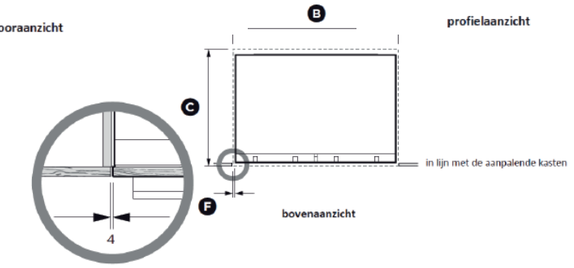


**bovenaanzicht**

Opmerking: afgebeeld met gepersonaliseerde deurpanelen

## NISAFMETINGEN (MM)

| | | |
|---|---|---|
| **A** | TOTALE NISHOOGTE | 1800 |
| **B** | TOTALE NISBREEDTE | |
| | Wanneer de aanpalende kast de 4 mm voeg kan delen | 900 |
| | Wanneer de aanpalende kast de 4 mm voeg NIET kan delen | 904 |
| **C** | TOTALE NISDIEPTE<br>Totale breedte van frontpanelen incl. voeg = 904 mm ( **E** toestelbreedte + **F** voeg).<br>Voor plaatsing in lijn met de aanpalende kast moet de nisbreedte 904 mm zijn! | 650 |

## TOESTEL AFMETINGEN (MM)

| | | |
|---|---|---|
| **D** | TOTALE HOOGTE VAN HET TOESTEL* | 1798 |
| **E** | TOTALE BREEDTE VAN HET TOESTEL* | 890 |
| **F** | MINIMALE VOEG TUSSEN DE PANELEN** | 4 |
| **G** | TOTALE DIEPTE VAN HET TOESTEL (ZONDER FRONTEN) | 606 |
| **H** | SOKKELINSPRONG (GEMETEN VANAF DE FRONTEN) *** | 50 |
| **I** | HOOGTE VAN HET VERLUCHTINGSROOSTER * | 100 |
| **J** | DIKTE VAN DE FRONTEN (ZONDER HANDGREPEN) *** | 18 |

* Inclusief de geplaatste poten en beugel.
** Voor de afmetingen van de gepersonaliseerde deuren; zie de specifieke rubriek
*** Deurfronten te voorzien door de monteur. Maximale dikte 18 mm.

## RS90A(U)2 GEPERSONALISEERDE DEURFRONTEN

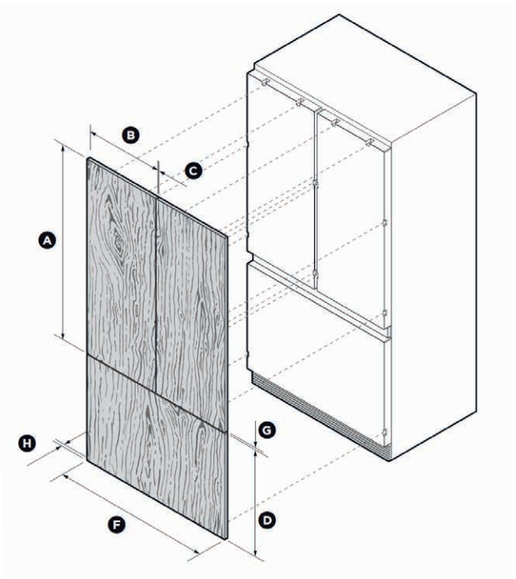


vooraanzicht

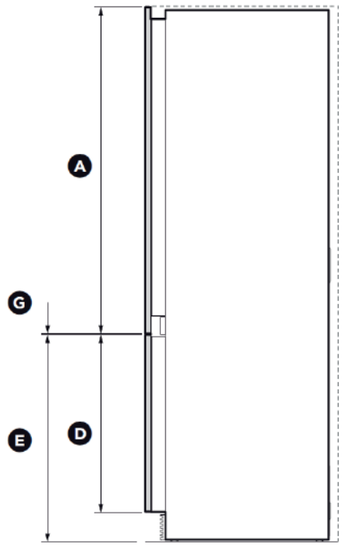


profielaanzicht

Afgebeeld model RS90A2
Bij bekleden van model RS90AU2 vervalt de functionaliteit van de geïntegreerde waterdispenser.
De waterdispenser kan enkel worden gebruikt in combinatie met de optionele EZkleen inox deurkit RD90U.

### AFMETINGEN GEPERSONALISEERDE DEUREN (MM)

| | | |
|---|---|---|
| **A** | HOOGTE PANEEL KOELKASTDEUR | 1096 |
| **B** | BREEDTE PANEEL KOELKASTDEUR | 446 |
| **C** | VOEG TUSSEN DEURPANELEN | 4 |
| **D** | HOOGTE PANEEL DIEPVRIESLADE* | 598 |
| **E** | HOOGTE VAN ONDERKANT TOESTEL TOT BOVENAAN DIEPVRIESLADE PANEEL | 698 |
| **F** | BREEDTE PANEEL DIEPVRIESLADE | 896 |
| **G** | VOEG TUSSEN PANELEN DIEPVRIESLADE EN KOELKASTDEUREN | 4 |
| **H** | MAXIMALE DIKTE VAN DE GEPERSONALISEERDE PANELEN | 18 |
| | MAXIMUM GEWICHT PER PANEEL KOELKASTDEUR | 10 KG |
| | MAXIMUM GEWICHT PANEEL DIEPVRIESLADE | 9,5 KG |

* Voor montage van een toestel met verborgen rooster dient het deurpaneel van de diepvrieslade een minimum hoogte te hebben van 698 mm. Zie instructies voor montage met verborgen rooster! (AIR SPLITTER BLOKJE)



## RS90A(U)2 MET VERBORGEN ROOSTER

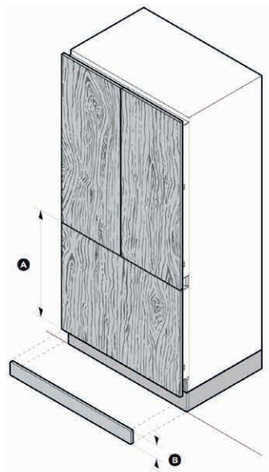


vooraanzicht

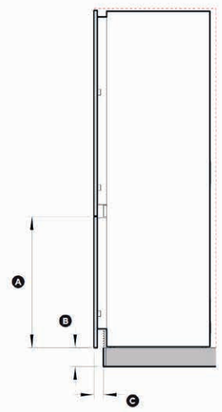


profielaanzicht

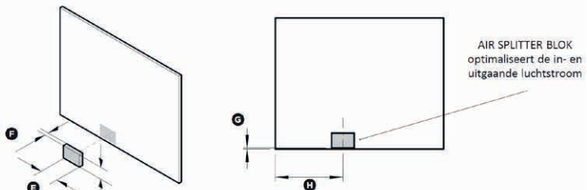


achterzijde van de diepvriesdeur

### NISAFMETINGEN (MM)

| | | |
|---|---|---|
| **A** | HOOGTE DIEPVRIESDEUR | 698 |
| **B** | MINIMALE HOOGTE SOKKELINSPRONG* | 50 |
| **C** | MINIMALE DIEPTE VAN DE SOKKELINSPRONG | 50 |

*Het paneel van de diepvriesdeur kan worden verhoogd om op deze manier de verluchtingsrooster te verbergen. Het toestel dient geplaatst te worden op een minimale sokkel van 50 mm om voldoende luchtstroom te kunnen garanderen.
OPMERKING: deze alternatieve manier van integratie beperkt de benodigde luchtstroom. Hierdoor stijgt het elektrische verbruik.

### AFMETINGEN // AIR SPLITTER BLOCK (MM)

| | | |
|---|---|---|
| **A** | HOOGTE VAN HET BLOKJE | 80 |
| **B** | BREEDTE VAN HET BLOKJE | 120 |
| **C** | DIKTE VAN HET BLOKJE | 25 |
| **D** | AFSTAND ONDERZIJDE DEURPANEEL NAAR ONDERZIJDE BLOKJE* | 5 |
| **E** | AFSTAND LINKERZIJDE DEURPANEEL NAAR CENTER BLOKJE** | 360 |

* Enkel bij een paneelhoogte van 698 mm.
** Afmetingen gezien vanaf de achterzijde van het paneel.

Het blokje wordt niet bij het toestel geleverd.
Dit dient voorzien te worden door de monteur van de gepersonaliseerde bekleding. Het kan worden gemaakt uit MDF of een vergelijkbaar materiaal. Het deurpaneel en het blokje dienen voldoende resistent te zijn tegen vochtigheid (500 °C bij 80% RH) om te vermijden dat het paneel beschadigd raakt.

## VRIJSTAANDE KOELKASTEN

### RF522W/RF522B

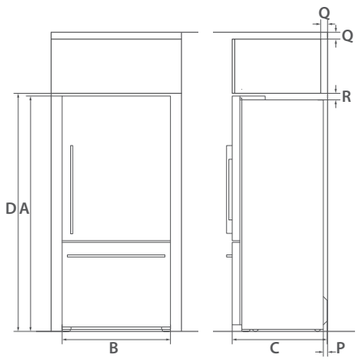


### RF522A/RF540A/RF610A

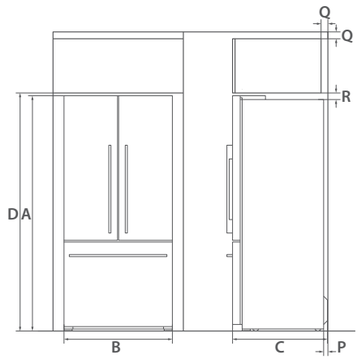


In lijn met de kast zonder de deuren – deur volledig open

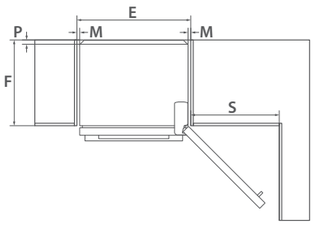


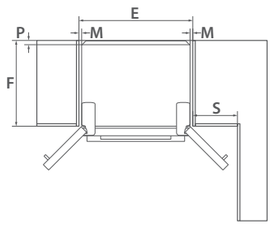


In lijn met de deuren – deur volledig open

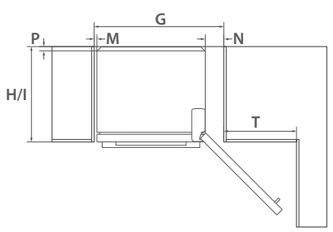


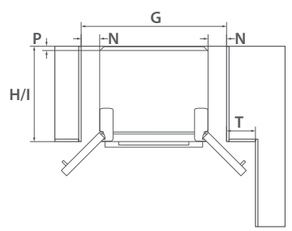


In lijn met de deuren – deur 90° open

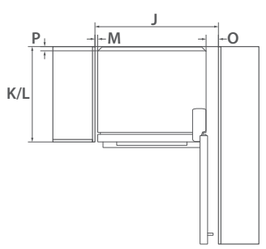


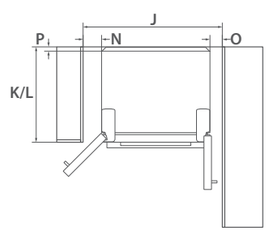




Om van een optimale ventilatie verzekerd te zijn, vergewis u van onderstaande nisafmetingen!

## INSTALLATIE INSTRUCTIES

| | AFMETINGEN (MM) | RF522W RF522B | RF522A | RF540A RF610A |
|---|---|---|---|---|
| **A** | HOOGTE | 1720 | 1720 | 1795 |
| **B** | BREEDTE | 790 | 790 | 900 |
| **C** | DIEPTE (EXCLUSIEF HANDGREPEN, INCLUSIEF VERDAMPER) | 695 | 695 | 695 |
| | **NISAFMETINGEN (MM)** (INCLUSIEF MINIMALE VENTILATIERUIMTE) | | | |
| **D** | HOOGTE NIS | 1735 | 1735 | 1810 |
| | **IN LIJN MET DE KAST ZONDER DE DEUREN - DEUR VOLLEDIG OPEN** | | | |
| **E** | BREEDTE NIS | 830 | 830 | 940 |
| **F** | DIEPTE NIS | 620 | 620 | 620 |
| | **IN LIJN MET DE DEUREN - DEUR VOLLEDIG OPEN** | | | |
| **G** | BREEDTE NIS | 945 | 1060 | 1170 |
| **H / I** | DIEPTE NIS IN LIJN MET DE DEUREN | 695 | 695 | 695 |
| | **IN LIJN MET DE DEUREN - 90° OPEN** **(VOOR VOLLEDIGE TOEGANG MOET DEUR MEER DAN 90° OPEN ZIJN)** | | | |
| **J** | BREEDTE NIS | 900 | 1015 | 1125 |
| **K / L** | DIEPTE NIS IN LIJN MET DE DEUREN | 695 | 695 | 695 |
| | **MINIMALE VENTILATIERUIMTE** | | | |
| **M** | ZIJDELINGS | 20 | 20 | 20 |
| **N** | ZIJDELINGS - SCHARNIER IN LIJN MET DE DEUR - VOLLEDIG OPEN | 135 | 135 | 135 |
| **O** | ZIJDELINGS - SCHARNIER IN LIJN MET DE DEUR - 90° OPEN | 90 | 90 | 90 |
| **P** | ACHTERAAN (INCL VERDAMPER) | 30 | 30 | 30 |
| **Q** | VERLUCHTING - BOVENAAN MEUBEL (OPTIONEEL) | 50 | 50 | 50 |
| **R** | BOVENAAN - BOVENAAN DE KAST | 50 | 50 | 50 |
| **S** | BREEDTE OPENING DEUR - IN LIJN MET DE KAST - VOLLEDIG OPEN | 645 | 325 | 365 |
| **T** | BREEDTE OPENING DEUR - IN LIJN MET DE DEUREN - VOLLEDIG OPEN | 530 | 210 | 250 |
| | DIEPTE HANDGREEP | 41 | 41 | 41 |

assist2enjoy
LIVE MORE, LIVE BETTER

BV Assist2Enjoy SP / Hogestraat 53, 8830 Hooglede / TEL + 32 (0) 51 66 03 80 / info@assist2enjoy.be

**www.assist2enjoy.be**