Schouwkap, 60 cm breed

BSK662MAT

Specificaties

- Luchtafvoer afzuigcapaciteit (min/max/int): 275 / 560 / 700 m³/h
- Luchtafvoer geluidsniveau (min/max/int): 51 / 69 / 73 dB(A)
- Recirculatie afzuigcapaciteit (min/max/int): 220 / 305 / 315 m³/h (LongLife geur-koolstoffilter HF2012)
- Recirculatie filter opties: LongLife geur-koolstoffilter, LongLife geur-fijnstoffilter, PlasmaMade filter
- 4 afzuigsnelheden
- 2 x aluminium vetfiltercassettes
- 2 x 2,5 W LED spots
- Diameter afvoermaat 150 - 125 - 120 mm
- Energieklasse B
- Aansluitwaarde: 260 W

Gebruiksgemak

- Bediening door elektronische druktoetsen
- Intensiefstand; tijdelijk extra hoge afzuigcapaciteit
- Naloop intensiefstand: afzuiging stopt automatisch na bepaalde duur

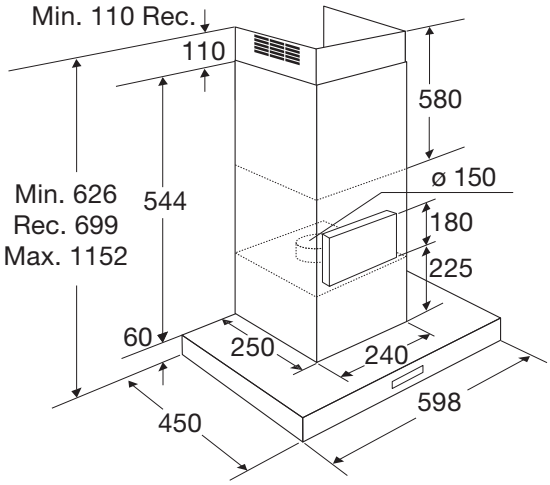

EAN nummer

- 8715393316585

Afzuigkap