Combi-stoomoven, nis 45 cm

OVS834MAT

Mooi Samen

Groene keuze

Specificaties

- XL binnenruimte: 50 liter (netto)
- 15 ovenfuncties waaronder turbo-hetelucht, grote grill, stomen en combi-stomen
- Oventemperatuur regelbaar van 30 - 230 °C
- Stoomtemperatuur regelbaar van 35 - 100 °C (per 1 graad in te stellen)
- Externe stoomgenerator met waterreservoir van 1,3 liter
- 2 x 25 W verlichting in ovenruimte
- Energieklasse A+
- Aansluitwaarde: 2600 W

Gebruikersgemak

- Tiptoetsbediening met draai-/drukknop
- TFT display groot (beeld en kleur)
- 4 insteekniveaus, op meerdere niveaus bakken
- Timer met uitgestelde start en kookwekker
- Kinderslot
- Koele ovendeur, veilig door 4 glaslagen
- Extra functies: ontdooien, borden verwarmen, snel voorverwarmen, regenereren en sous-vide
- Fasebakken; programmeerbaar bakproces tot 3 stappen
- 132 automatische programma's
- Favorieten; eigen programma's opslaan
- Soft-close ovendeur
- 100% uitschuifbare en stabiele bakplaten door telescoop geleiding op 1 niveau

EAN nummer

- 8715393325570

Schoonmaakgemak

- Gladde ovendeur en binnenruit uitneembaar
- Stoomschoonprogramma
- Emaille binnenruimte; voorkomt vuilaanhechting
- Uitneembare zijrekjes
- Ontkalkingsprogramma

Toebehoren

- 1 XL geëmailleerde bakplaat
- 1 XL grillrooster
- 1 XL stoomschaal met gaatjes
- 1 XL stoomschaal zonder gaatjes
- 2 kleine stoomschalen met gaatjes
- Kernthermometer; schakelt uit wanneer ingestelde kerntemperatuur is bereikt
- Stoomze! Kookinspiratie voor diverse stoomgerechten

Stoom / ovenfuncties

Hulpfuncties

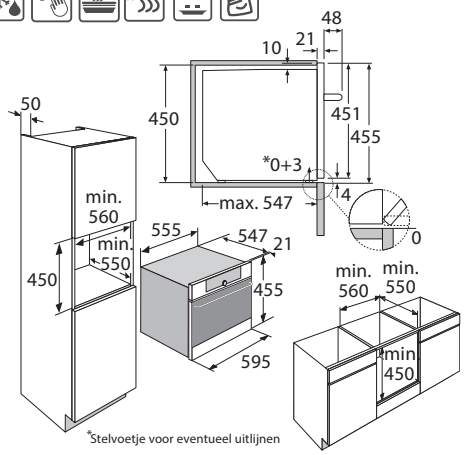

*Stelvoetje voor eventueel uitlijnen

Combi-stoomoven