Koel-/vriescombi, nis 178 cm

Type: PCS34178L

Groene Keuze

Specificaties

- Inhoud koelruimte 189 liter
- Inhoud vriesruimte 71 liter
- Sleepdeurmontage
- Geluidsniveau 36 dB(A)
- Energieklasse E
- Energieverbruik per jaar 218 kWh
- Aansluitwaarde: 100 W

Schoonmaakgemak

- Automatisch ontdooien van koelgedeelte
- LowFrost; minder en gemakkelijker ontdooien

Gebruikersgemak

- Mechanische bediening
- Draairichting deur omkeerbaar
- Heldere en energiezuinige LED verlichting
- 3 deurbakken
- 3 diepvrieslades, waarvan 1 XXL lade met 38 liter inhoud
- 5 plateaus van veiligheidsglas: 4 in hoogte verstelbaar
- 2 plateaus van veiligheidsglas in vriesgedeelte
- Verchroomd flessenrek
- CrispZone met handmatige luchtvochtigheidscontrole: groente en fruit extra lang houdbaar
- SuperCool / FastFreeze: korte periode extra hard koelen en vriezen voor langer behoud van levensmiddelen
- HiddenSpace onder CrispZone

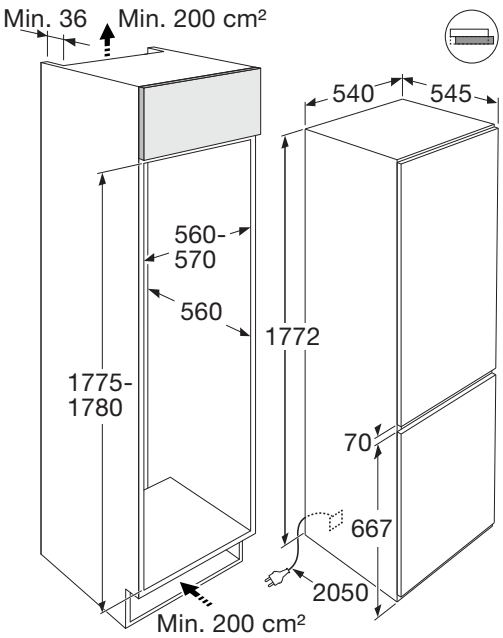

EAN nummer: 8715393359971